Poštarina plaćena u gotovom.

Sveta Cecilija

SMOTRA ZA CRKVENU GLAZBU S GLAZBENIM PRILOGOM. GLASILO CECILIJINA DRUŠTVA U ZAGREBU

GOD. XXVII, JANUAR, FEBRUAR 1933. SV. 1.

Sadržaj:

ČLANCI: Strana

Franjo Dugan: Hidrauličke orgulje po Heronu i Vitruviju 1
† Oskar Dev: Koroške narodne pesmi 7
Jordan Viculin O. P.: Misli prigodom objelodanjenja jednog crkveno-glazbenog djela 11

IZ HRVATSKE GLAZBENE PROŠLOSTI:

J. Majdak: Orgulje župske crkve u Varaždinskim Toplicama 13
Dr. Franjo Bučar: Zagorski orkestar u Desiniću 15
Branko Birt: Skladbe I. Padovca i V. Müllera, sačuvane u arhivu glazbenog društva „Vijenac" u zagrebačkom sjemeništu 16

HRVATSKE PUČKE POPIJEVKE:

O. Antonin Zaninović O. P.: Nekoliko kolenda iz Dalmacije 19

NAŠI DOPISI 22

GLAZBENA LITERATURA . . . . 23—25

RAZNE VIJESTI: . . . . 25—31

VIJESTI CECILIJINA DRUŠTVA 32

NEK JE SVAŠTA . . . . na omotu

GLAZBENI PRILOG:

Matija Ivšić: Pjesma Majci Božjoj kod Kamenih vrata 1
Matija Ivšić: Divnoj dakle Tajni ovoj 2
Matija Ivšić: O da mogu kao Herub Božji 4

Table des matières.

Franjo Dugan: Les orgues à force hydraulique de Héron et Vitruvion, p. 1. — *† Oskar Dev:* Les cantiques populaires de Carinthie, p. 7. — *Jordan Viculin:* Les pensées sur l' edition d' une oeuvre de la musique sacrée, p. 11. — *J. Majdak:* Les orgues à l' eglise paroissiale de Varaždinske Toplice, p. 13. — *Dr. Franjo Bučar:* L' orchestre à Desinić (Zagorje), p. 15. — *Branko Birt:* Padovec et Müller, conservées aux archives du grand séminaire à Zagreb, p. 16. — *O Antonin Zaninović:* Quelques collèdes de la Dalmatie p. 19. — Correspondances p. 22. — Littérature musicale, p. 23.—25. — Nouvelles diverses, p. 25.—31. — Nouvelles de la „Société de Sainte Cécile", p. 32. — Faits divers (voir la couverture). — Supplément musical de *Matija Ivšić:*

Sv. Cecilija

SMOTRA ZA CRKVENU GLAZBU S GLAZBENIM PRILOGOM. GLASILO CECILIJINA DRUŠTVA U ZAGREBU

SV. 1. JANUAR, FEBRUAR 1933. GOD. XXVII.

Hidrauličke orgulje po Heronu i Vitruviju.

Franjo Dugan — Zagreb.

U 5. prošlogodišnjem broju štampani članak o dijelovima rimskih orgulja pronađenima, u rimskoj naseobini Aquincumu u Budapešti pobudio je znatan interes u našoj javnosti. Kad sam prije par mjeseci razgovarao sa g. prof. dr. Stankom Hondlom o toj stvari, upozorio me je on na spise starih pisaca o hidrauličkim orguljama i istaknuo, da bi bilo vrijedno prispodobiti opise tih orgulja po Heronu Aleksandrijskom i po Vitruviju sa nalazom u Budapešti. Tom prilikom stavio mi je na raspoloženje izdanje Heronovih djela i Vitruvijevog spisa „De architectura", što ga je priredio Wilhelm Schmidt pod naslovom „Herons von Alexandria Druckwerke und Automatentheater". (Leipzig, B. G. Teubner, 1899.).

Opisi hidrauličkih orgulja nalaze se katkada u djelima, koja obrađuju gradnju orgulja nadalje u historijskim člancima i u uvodima raznih škola za orguljanje. Ti su opisi često površni i nejasni, pak ni današnji graditelj orgulja ni učenik orguljanja ne može sebi po tim opisima stvoriti jasne predodžbe o strukturi tih orgulja.

Pošto sam po interesu za spomenuti opis nalaza u Budapešti vidio, da će se među čitaocima „Sv. Cecilije", a i među širim krugovima naše inteligencije naći dosta ljudi, koji bi napokon htjeli znati, kako su zapravo te orgulje izgledale, odlučio sam u „Sv. Ceciliji" štampati i tako širim krugovima pristupačnim učiniti cijeli originalni opis i Heronov i Vitruvijev, a ujedno načiniti i objelodaniti prijevod obadviju opisa. Na žalost je štampanje grčkoga originala Heronova za „Sv. Ceciliju" preskupo, pak objelodanjujemo samo hrvatski prijevod; dok Vitruvijev opis objelodanjujemo i u originalu i u prijevodu.

Schmidt je u uvodu svojega izdanja raspravio t. zv. „Heronsko pitanje" t. j. kad je živio Heron, nadalje je spomenuo više toga o kodeksima iz kojih je crpio; isto tako je stavio svoje bilješke o Vitruviju. Neka budu neke od tih stvari i ovdje u kratko spomenute.

Heron opetovano spominje Arhimeda, dakle je živio poslije Arhimeda (280.—212.). Natpis *Ἥρωνος Κτησιβίου Βελοποιϊκα* daje slutiti, da je Heron bio učenik Ktesibijev (rodjen oko 150 pr. Kr.). F. Hultsch uzima, da je Heron živio koncem 2. stolj. pr. Kr. jer Heronove tablice za mjere navode iste mjere, koje oko g. 100 pr. Kr. navađa Balbus. Osim toga Heron govori o izmjerivanju puta između Aleksandrije i Rima, a to znači da su postojali odnosi između ta dva grada, što potvrđuju i latinizmi u tom spisu. To pak je moglo biti oko g. 100. pr. Kr. Ptolemej XIII. je prvi po senatu postavljeni kralj Egipta g. 81. pr. Kr.

Heron je u matematičkim spisima upotrebljavao definicije Posidoniusa, koji je bio učitelj Ciceronov. Dakle Heron nije živio prije 1. stoljeća pr. Kr. Iza god. 55. poslije Kr. nikako nije više živio. Schmidt kaže, da su Heronovi spisi autentični, jer se podudaraju s citatima, kako ih citiraju ljudi, koji su živjeli poslije Herona na pr. Pappus (u 4. stolj. po Kr.). Figure koje i mi donosimo, konstruirao je W. Schmidt prema rukopisima, u kojima su figure narisane samo geometrijski bez perspektive. Schmidt kaže, da se figure raznih rukopisa osobito ne razlikuju; radi toga se može pretpostaviti, da potječu od samoga Herona.

Augustus Vitruvius Pollio bio je graditelj cara Augusta, a poticao iz Ravenne u Etruriji. Po njegovom lošem stilu neki njegove spise nisu držali za originale nego za nekakve kompilacije i stavljali su ih u vrijeme 3. ili 4. stoljeća po Kr. Međutim se prije spomenuti Hultsch odlučno protivi takvomu datiranju te piše Schmidtu: „U svim čisto tehničkim stvarima je Vitruvij neprocjenljivi auktoritet, koji se nikakvim dosjetkama (Deutelein) ne može omalovažiti. Njegov nedotjerani stil dokazuje samo autentičnost (Echtheit) predaje; ljudi od prakse već su i u Augustovo vrijeme drugačije pisali nego učenjaci". Schmidt veli: „Dem kann man nur zustimmen". I Dr. Franc Reber, prof. arheologije u Münchenu, u predgovoru svoga prijevoda Vitruvijevih spisa (Des Vitruvius zehn Bücher über Architektur, Berlin, Langenscheidt 1865.) kaže: „Zaključivanje po stilu bez obzira na stalež i odnošaje pisca može lako dovesti do krivih zaključaka. Vitruvij nije od iskona bio rođen za spisatelja. Razne službe od palira pak do graditelja nisu nipošto podesne, da dadu vremena i prilike za literarnu djelatnost i za razvitak stila. Pak i način izražavanja (Sprache) gdjekojega tehničara iz našega stoljeća mogao bi se prema stilu Goethe-ovu odnositi kao Vitruvijev stil prema stilu kojegod literarne veličine Augustovog vijeka". „Nejasnoća i slabo izražavanje, tu i tamo preobilje riječi i izvjesni djetinski način, što se kod Vitruvija tako neugodno doimlje, pripada autoru, a ne njegovu vremenu".

Heron Aleksandrijski.

Iz spisa o pneumatskim strojevima. A.

Gradnja hidrauličkih orgulja.

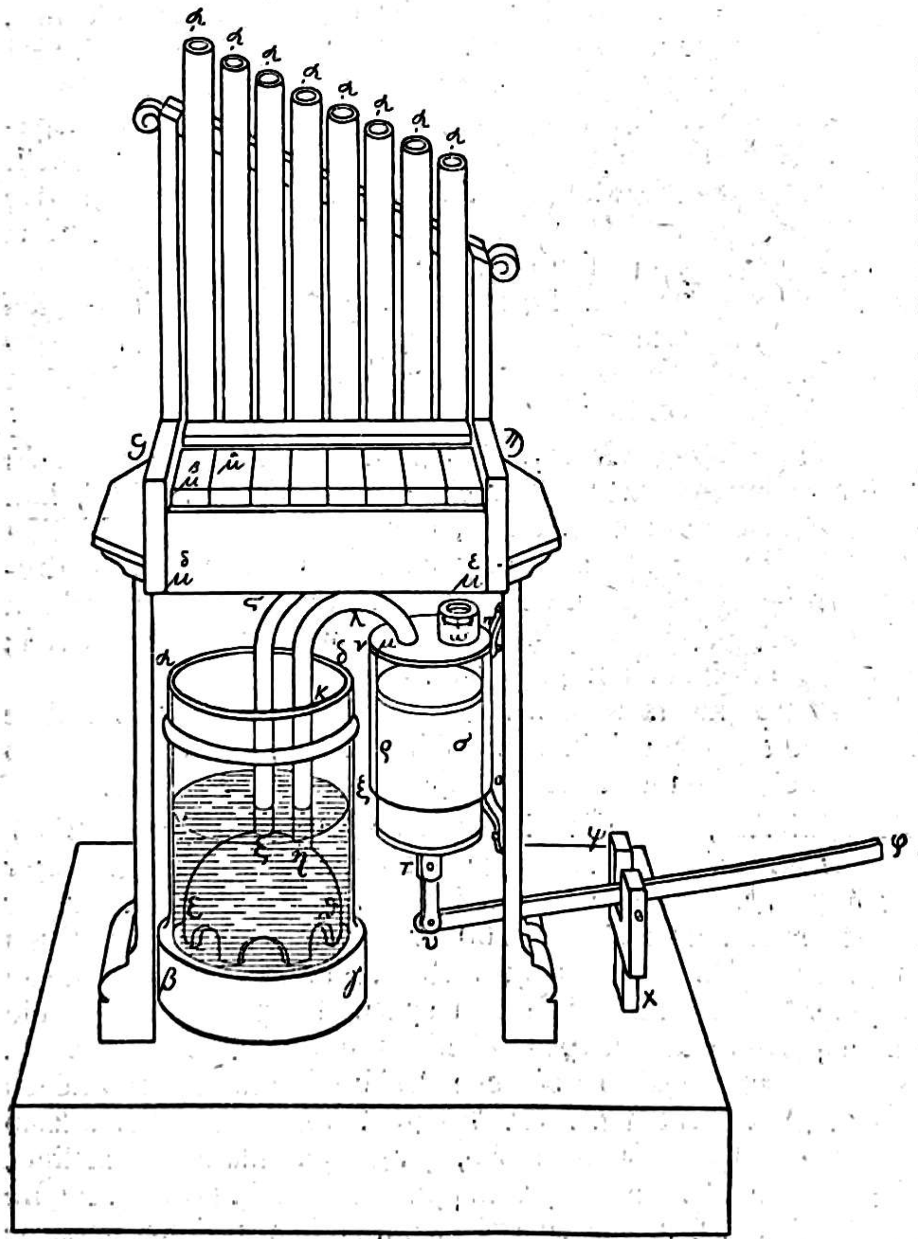

Figura 1.

Neka *α β γ δ* bude mala brončana posuda (posuda u obliku žrtvenika), u kojoj je voda. U vodi neka bude okrenuta šuplja polukugla, koja se zove kotao (*πνιγεύς*, poklopac) *ε ζ η ϑ*, a ima u vodi prolaz do dna posude. Od njegova (poklopčevog) vrha vode u vis dvije cijevi iznad posude (žrtvenika) i otvaraju se u nj (u poklopac, polukuglu). Jedna i to *η κ λ μ* savinuta je na izvanjsku stranu posude (oltara) i otvara se u valjak (*πυξίς*) *ν ξ ο π*, koji ima odozdo otvor (*στόμα*) i nutarnju površinu glatko izrađenu da čep uz nju pristaje. A čep *ρ σ* neka u njega (valjak) tako pristaje, da ne propušta zraka. Sa čepom neka bude spojena letva (motka) *τ υ* silno jaka, a s njom zgodno spojena druga letva *υ φ*, koja se vrti (koja je gibiva) oko klina (šiljka, igle) kod *υ*. Ta letva neka se vrti u vertikalnoj letvi *ψ χ*, koja je nepomično učvršćena. Na stropu valjka *ν ξ ο π* nalazi se drugi mali valjak (valjčić, *πυξίδιον*) *ω* otvoren u nj (u veliki valjak), a zaklopljen s gornje (vanjske) strane i ima škulju, kroz koju će vazduh unići u veliki valjak (gl. fig. 2.). Ispod škulje nalazi se pločica, koja ju zaklapa te je obješena na nekoliko čavlića, koji idu kroz škuljice, a imadu glavice, da ne ispadne pločica, koja se još zove platismation. Od *ζ* (gl. fig. 3.) neka se diže u vis druga cijev *ς ζ*, koja se otvara u poprečni (postrani) kanal G *Π* (Windkasten), na koji se imadu postaviti svirale *α*, otvorene prema njemu (kanalu), a imadu na doljnjoj strani kao žljebove (provodne cijevi), u koje su otvorene. Njihova (žljebova) usta neka budu otvorena kod *β*, (*ϑ*,), Kroz ta usta neka

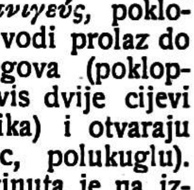

Figura 2.

se umetnu pomicaljke, koje imadu škuljice, kako bi kod utjeranih pomicaljki njihove škuljice došle nasuprot (jedne ispod drugih) otvora svirala, a kod izvučenih (pomicaljki) bi jedne škuljiče (pomicaljki) bile pomaknute od drugih (otvora svirala) i zatvorile svirale.

Ako se dakle poprečna letva pomoću φ makne prema dolje (doljnjoj strani), čep ρ σ dižući se u vis potisnut će u valjku ν ξ ο π zrak, koji će zatvoriti škuljicu u valjčiću ω pomoću prije spomenute pločice i poći kroz cijev μ λ κ η u kotao (πνιγεύς), a iz kotla u poprečni kanal G Π kroz cijev ς ζ. Iz poprečnog kanala ići će u svirale, kad budu škuljice pomicaljka postavljene nasuprot sviralama t. j. kad budu utjerane (u žljebove) pomicaljke ili sve ili neke od njih.

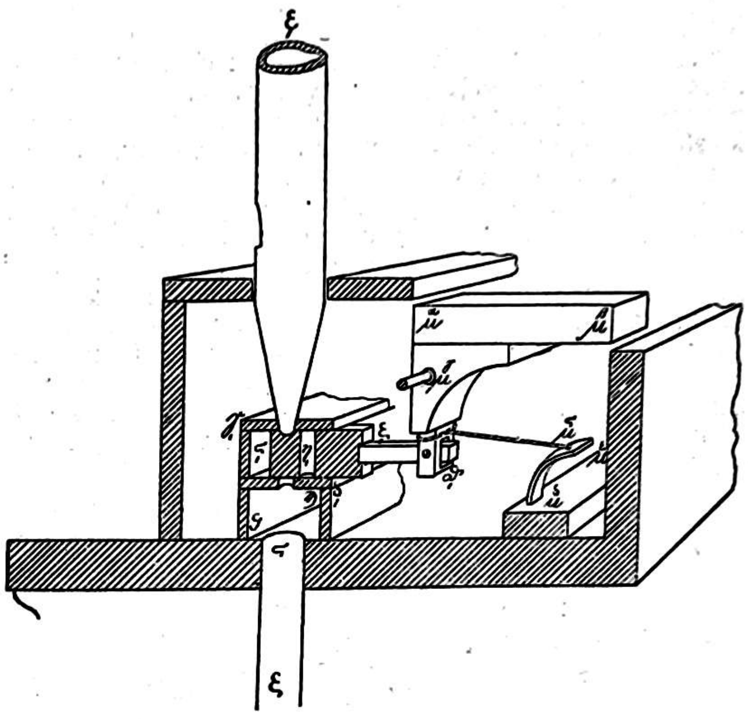

Figura 3.

Da se sada, kad odaberemo koju od svirala da zazvuči, škuljice dovedu jedna nasuprot druge, a kad budemo htjeli da prestane (zvučati), da se zatvore (škuljice), izvršit ćemo ovo:

Pomislimo, da jedan žlijeb γ, δ, s otvorom δ, leži napose, a svirala koja se u njega otvara, da je ε, pomicaljka pak prilagođena tomu žlijebu da je ς, ζ, i da ima škuljicu η, odmaknutu od svirale ε,. Neka pak bude
α β
ε, ϑ, μ μ jedna tročlana tipka, a njezin član ζ, ϑ, neka bude spojen sa pomicaljkom ς, ζ,
γ
i neka se vrti (tipka) oko igle μ u sredini (čla-
α β
na) ϑ, μ. Ako sada pritisnemo rukom vrh μ tipke dolje prema ušću δ, žlijeba, potisnut ćemo u stranu dio pomicaljke što je vani (izvan žlijeba), da bi, kad upadne unutar (u žlijeb), škuljica na njoj došla nasuprot svirale. Da bi opet, kad odmaknemo ruku, pomicaljka sama od sebe izašla (izvukla se), i zatvorila (mimoišla) sviralu,
δ ε
bit će (uređeno) ovako. Neka bude smještena niže (ὑπό) od žljebova letva μ μ jednako duga kao kanal G Π i s njim paralelno položena. Na njoj (letvi) neka budu zabijene (ἐμπήγνυμι = zabiti) pruge (lopatice)
ς
od roga vrlo napete i zavinute; jedna od njih μ neka bude postavljena nasuprot žljeba δ, γ,. Od njezina vrha (gdje je uvezana) ide uzica omotana oko člana ϑ, tako, da je nategnuta, dok je pomicaljka potisnuta
β
prema vani (izvan žljeba). Ako sada pritisnuvši dolje vrh μ tipke utisnemo pomicaljku unutar (u žlijeb), uzica će povući prugu, te će izravnati silovito njezinu zavinutost; a kada popustimo, odmah će pruga, zavinuvši se kako je bila na početku, izvući pomicaljku iz otvora (ušća žljeba), da bi zatvorila škuljicu (da bi škuljica otišla mimo otvora svirale). Budući da je to tako uređeno kod svakoga žljeba, kad budemo htjeli da nekoje od svirala zazvuče, pritisnut ćemo prstima tipke, koje im (sviralama) pripadaju; a kada budemo htjeli da više ne zvuče, dići ćemo prste i tad će prestati, jer će pomicaljke biti izvučene. U posudu (oltar) se zato stavlja voda, da sgusnuti (suvišni, prekomjerni) zrak — mislim, onaj koji je iz valjka natiskan — dižući vodu bude sgusnut (συνέχεσθαι), kako bi ga svirale neprekidno imale i mogle zazvučiti.[1] Čep ρ ς, kad se diže prema gore, kako je rečeno, istisne zrak iz valjka u poklopac, a kad je potjeran prema dolje, otvori pločicu u valjčiću ω, radi čega se valjak napuni izvana zrakom, da bi ga čep dižući se opet istisnuo u poklopac. Bolje je i to, da se letva τ υ vrti oko klina τ i da se utakne (ἁρμασθήσεται) u dvostruku stezaljku (διπορμίας), koja je (οὔσης) na dnu čepa, te kroz koju (stezaljku) treba provući klin (čavao, iglu), da se čep ne zakreće, nego da se vertikalno diže i spušta.

Vitruvii de architectura.

X, 13.

De hydraulis autem quas habeant ratiocinationes, quam brevissime proximeque attingere potero et scriptura consequi, non praetermittam.

De materia compacta basi, arca in ea ex aere fabricata conlocatur. supra basim eriguntur regulae dextra ac sinistra scalari forma compactae, quibus includuntur aerei modioli, fundulis ambulatilibus ex torno subtiliter subactis habentibus fixos in medio ferreos ancones et verticulis cum vectibus coniunctos pellibusque lanatis involutis. item in summa planitia foramina circiter digitorum ternum. quibus foraminibus proxime in verticulis conlocati aerei delphini pendentia habent catenis cymbala ex ore infra foramina modiolorum calata. intra arcam, quo loci aqua sustinetur, inest pnigeus uti infundibulum inversum, quem subter taxili alti circiter digitorum ternum suppositi librant spatium imum inter labra pnigeos et arcae fundum. supra autem cerviculam eius coagmentata arcula sustinet caput machinae, quae graece κανων μουσικος appellatur. in cuius longitudine canales, si tetrachordos est fiunt quattuor, si hexachordos,

[1] Prema tome vrši voda samo onu funkciju, koju kod modernih orgulja vrši opterećenje mijeha (cigle naslagane na mijehu).

sex, si octachordos. octo. singulis autem canalibus singula epitonia sunt inlusa, manubriis ferreis conlocatis. quae manubria cum torquentur, ex arca patefaciunt nares in canales ex canalibus autem canon habet ordinata in transverso foramina respondentia naribus quae sunt in tabula summa, quae tabula graece πίναξ dicitur. inter tabulam et canona regulae sunt interpositae ad eundem modum foratae et oleo subactae ut faciliter inpellantur et rursus introrsus reducantur, quae obturant ea foramina plinthidesque appellantur. quarum itus et reditus alias obturat alias aperit terebrationes. hae regulae habent ferrea chordagia fixa et iuncta cum pinnis, quarum pinnarum tactus motiones efficit regularum continenter. supra tabulae foramina, qua ex canalibus habent egressum spiritus, sunt anuli adglutinati, quibus lingulae omnium includuntur organorum. e modiolis autem fistulae sunt continentes coniunctae pnigeos cervicibus pertinentesque ad nares quae sunt in arcula. in quibus asses sunt ex torno subacti et ibi conlocati, qui, cum recipit arcula animam, spiritum non patientur obturantes foramina rursus redire. ita cum vectes extolluntur, ancones deducunt fundos modiolorum ad imum delphinique qui sunt in verticulis inclusi, calantes in eos cymbala, aëre implent spatia modiolorum, atque ancones extollentes fundos intra modiolos vehementi pulsus crebritate et obturantes foramina cymbalis superiora, aëra qui est ibi inclusus pressionibus coactum in fistulas cogunt, per quas in pnigea concurrit et per eius cervices in arculam. motione vero vectium vehementiore spiritus frequens compressus epitoniorum aperturis influit et replet anima canales. itaque cum pinnae manibus tactae propellunt et reducunt continenter regulas alternis obturando foramina alternis aperiundo, e musicis artibus multiplicibus modulorum varietatibus sonantes excitant voces.

Quantum potui niti ut obscura res per scripturam dilucide pronuntiaretur contendi, sed haec non est facilis ratio neque omnibus expedita ad intellegendum praeter eos qui in his generibus habent exercitationem. quod si parum intellexerit ex scriptis, cum ipsam rem cognoscet profecto inveniet curiose et suptiliter omnia ordinata.

Spis Vitruvija o arhitekturi.

X, 13.

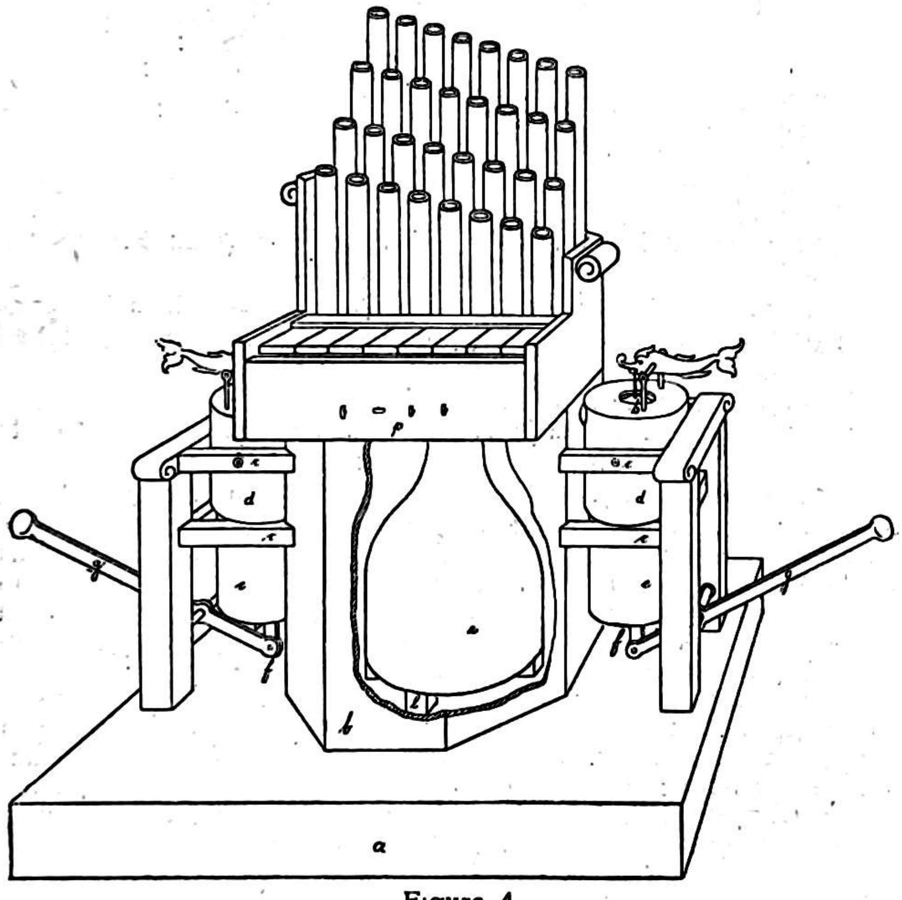

Figura 4.

Ne ću propustiti, da se što kraće dotaknem uređaja vodenih orgulja i da ga opišem, što tačnije budem mogao.

Neka se postavi iz bronca načinjena posuda *(b)* na pod *(a)* iz čvrste građe (drva) (gl. fig. 4.). Nad podom se podignu s lijeve i desne strane (posude) stupovi čvrsto spojeni kao ljestve poprečnim motkama *(c)*. U te stalke stave se brončani valjci (modioli *d)* sa pomičnim čepovima (čep, dno, *e*). Ti su čepovi na točilu (Drehbank) pomno izrađeni. imadu u sredini čvrste željezne motke *(f)* spojene sa polugama *(g)* pomoću zglobova, a obavijeni su (čepovi) vunastim kožama. Na stropu (valjka) su otvori po prilici od tri prsta (= $5^1/_2$ cm). Blizu otvora na osovinama obješeni brončani delfini drže u ustima na lančićima viseće pločice *(h)* spuštene ispod otvora valjaka. Unutar posude, gdje se nalazi voda, nalazi se poput preokrenutoga lijevka kotao *(i)* (kotao za zrak, pnigeus), ispod kojega podloženi drveni panjići *(l)* visoki oko tri prsta drže jednaku daljinu između ruba kotla i dna posude. Nad vratom pak njegovim (kotlovim) prilijepljena škrinja (Windkasten) *(m)* drži najvažniji dio stroja, koji se grčki zove „kanon musikos" *(Κανὼν μουσικός)*. Po dužini njegovoj (toga kanona) smješteni su kanali *(n)* (Register-Kanzellen), ako je (kanon) četveroglasan (sa 4 Registra), četiri, ako je šesteroglasan, šest, ako je osmeroglasan, osam.[2]

U pojedinim kanalima (kancelama) zatvoreni su zapori (registri), koji su u savezu sa željeznim ručicama *(p)* (gl. fig. 5.). Kad se te ručice zakreću (torquentur), iz škrinje (Winkasten) se otvore otvori *(q)* u kanale (kancele). Kanon (gornja daska nad kancelama) pak ima iz kancela škuljice *(r)* popreko poredane (u poprečnim redovima), koje odgovaraju otvorima *(t)* na najgornjoj ploći, koja se grčki zove pinaks (Pfeifenstock). Između pinaksa i kanona nalaze se pomicaljke *(s)* (regulae, letve) sa isto tako smještenim škuljicama, a namazane su uljem, da se lako pomaknu i natrag unutra utisnu; te (pomicaljke) zatvaraju one škuljice, a grčki se zovu plinthides[3] Njihovo izvlačenje i povratak[4] (itus et reditus) zatvara odnosno otvara škuljice. Te pomicaljke imadu željezna pera *(u)* pričvršćena i spojena sa tipkama *(v)*, a pritisak na te

[2] Broj kanala je 4 ili 6 ili 8, prema tome, da li je broj registara 4 ili 6 ili 8.

[3] Četverostrane letve; πλίνθος = opeka.

[4] Povratak u provodni žlijeb.

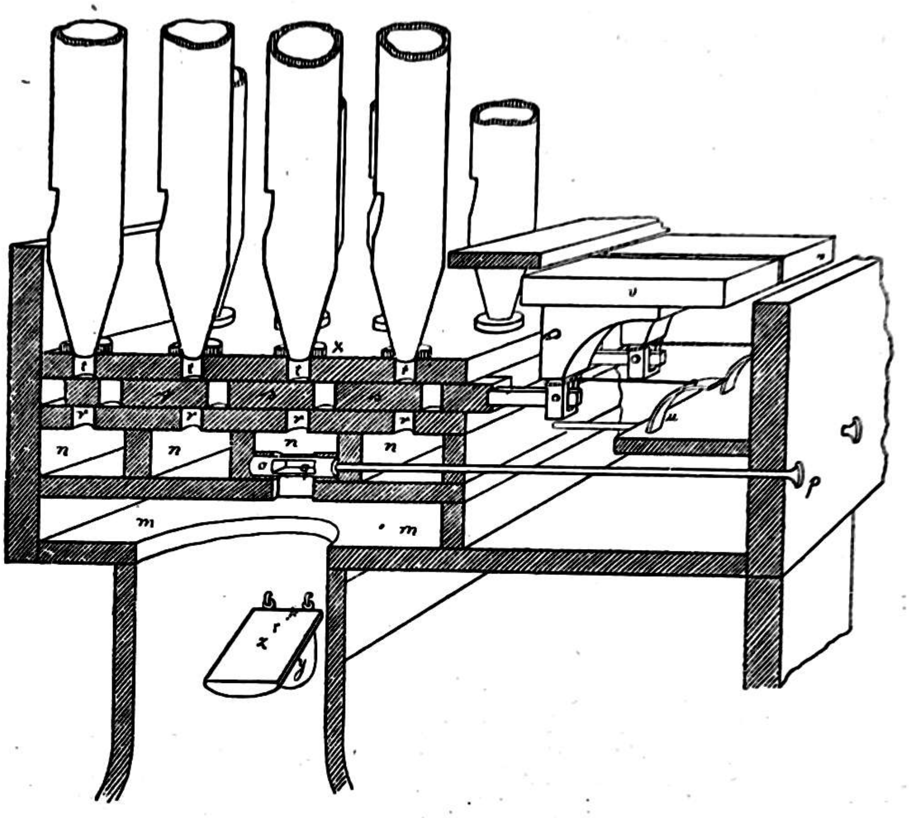

Figura 5.

tipke proizvađa po redu gibanje pomicaljki. Nad škuljicama ploče (pinaks, Pfeifenstock), kuda iz kancela prolazi vazduh, pritaljeni su koluti (*x*) (prsteni), koji obuhvataju otvore sviju svirala. Cijevi pak vodeće (continentes) iz valjka spojene su sa vratom (*y*) kotla, i idu sve do otvora, koji su u škrinji (Winkasten).[5]

Na tim su otvorima smješteni na točilu izrađeni ventili (*z*),[6] koji zatvarajući otvore sprečavaju, da se vazduh natrag vraća, kad ga je škrinja već primila.

Kad se dakle poluge (*g*) dignu, motke (*f*) povuku čepove (*e*) valjaka (*d*) prema dolje i delfini obješeni na osovinama spuštajući u njih (valjke) pločice napune vazduhom prostor u valjcima. Naprotiv motke (*f*) dižući žestokim i čestim udarcima čepove u nutrinu valjaka i zatvarajući gornje otvore pločicama, potisnu vazduh, koji je tamo zatvoren i čepovima zgusnut, u cijevi, po kojima on navali u kotao i po njegovu vratu u škrinju za vazduh (Windkasten). Što žešćim pak gibanjem poluga utječe mnogo zgusnutoga vazduha kroz otvore registara i napunja kancele. Stoga kad tipke dotaknute rukama izvlače i utiskuju (u provodne žljebove) u neprekidnom redu pomicaljke naizmjence zatvarajući i otvarajući škuljice, izvode tonove (voces), koji sviraju mnoge i različite muzičke melodije.

Nastojao sam, da uložim truda, koliko sam mogao, kako bi teško razumljiva stvar bila jasno opisana, ali to nije jednostavni uređaj, a nije ni lagan, da ga svatko shvati, osim onih, koji su u takvim stvarima uvježbani. Ako netko po opisu ne bi toga (uređaja) dovoljno razumio, kada upozna samu stvar,[7] zaista će vidjeti, da je sve svrsi shodno i oštroumno uređeno.

Orgulje Vitruvija prema Heronovim.

Vitruvijeve orgulje imadu dva valjka za zguščivanje (pumpanje) zraka, a Heronove samo jedan. To je za samu konstrukciju od sporedne važnosti. Međutim je zanimljivo, da Heron opisuje konstrukciju tako, kao da orgulje imadu samo jedan registar i govori: „Kad želimo, da se oglasi j e d n a s v i r a l a, pritisnemo tipku, koja joj pripada"; dok Vitruvij govori o 4, 6 i 8 registara i opisuje konstrukciju i funkcioniranje takovih orgulja. (Vjerojatno je, da je jedan valjak bio Heronu dovoljan za ono par svirala u jednom redu, dok je 4, 6 ili 8 redova svirala [registara] kod Vitruvija trošilo više vazduha, dakle su bila potrebna 2 valjka za pumpanje). Kod nalaza u Budapešti (gl. fig. 6.), ima kanon (k) i pinax (Pfeifenstock) 4 reda škulja, što dokazuje, da je ispravan Vitruvijev opis, koji kaže da su rimske orgulje imale 4 registra. Izgleda, da je to bio najmanji broj registara, jer Vitruvij ne navodi manjega broja, dok navodi još brojeve 6 i 8. Budući nalaz u Budapesti potvrđuje navod Vitruvijev o 4 registra, možemo sasvim opravdano vjerovati, da su Rimljani imali orgulja i sa 6 i sa 8 registara. Možda je imalo i to svoje značenje i važnost za način muziciranja, što Vitruvij navađa same parne brojeve registara 4, 6, 8.

Heron govori o *πχάγιος σωλήν* G *II*, što Schmidt prevodi sa „Windkasten", dok kod Vitruvija u frazi „supra autem cerviculam eius coagmentata a r c u l a sustinet caput machinae, quae graece *κανὼν μουσικός* appellatur" terminus „arcula" prevodi sa „Windlade". To je sve malko nezgodno s obzirom na to, što danas u gradnji orgulja riječi „Windkasten" i „Windlade" označuju dvije posve različne stvari, te se jedna ne smije upotrebljavati mjesto druge. „Windkasten" danas označuje jednu škrinju sa jednim jedinim nerazdijeljenim prostorom, u koji ulazi vazduh iz mijeha. Ta škrinja služi kao veliko spremište vazduha. To je

[5] To nije jasno opisano. Zapravo je tu govor o dvjem sustavima cijevi; jedan skup cijevi ide iz valjka u kotao, a drugi skup iz vrata kotla u otvor škrinje.

[6] Tu je govor o „ventilima", dakle o više ventila. Iz toga slijedi, da je više cijevi vodilo iz kotla u škrinju. Isporedi bilješku pod 4.

[7] T. j. kad bude vlastitim očima gledao sam stroj.

ona Vitruvijeva „arcula“, koja bi se morala u njemački prevoditi sa „Windkasten“ (škrinja za vazduh“). *κανὼν μουσικός* je aparat, koji vazduh iz arcule dijeli u registarske kancele (kod Vitruvija „canales“) pomoću 4 registarska ventila (epitonia), a iz kancela u svirale pomoću pomicaljki (regulae). Sva ta naprava, koju čine kancele, daska nad kancelama, pomicaljke i daska nad pomicaljkama (pinaks, Pfeifenstock) zove se danas njemački Windlade, a grčki *Κανὼν μουσικός*. Prema tome „Winlade“ počiva na „Windkasten“ ili „Windkasten“ nosi „Windlade“, što Vitruvij posve točno kaže „arcula sustinet caput...., quod graece *κανὼν μουσικός* appellatur.

Heron govori samo o *πλάγιος σωλήν* G *II*, što može biti i „Winkasten“ i „Register-Kanzelle“ dakle već dio od „Windlade“, jer Heron govori samo o jednom registru, dakle ne treba vazduha iz „Winkasten“ dijeliti u kancele; pak se može reći, da Heronov „plagios solen“ vrši istodobno funkciju Vitruvijeve „arculae“ i jednoga od 4 „canales“. Dakle taj „plagios solen“ može imati ime i „Windkasten“ i „Windlade“ i „Register-Kanzelle“.

Heron kaže, da se pomicaljke *(πῶμα,* pl. *πώματα)* utiskuju u provodni žlijeb *(γλωσσόκομον,* korice za nož, spremnica) i izvlače iz njega. Nekoji su krivo mislili, da su „glossokoma“ isto što i Vitruvijevi „canales“. Vitruvijevi „canales“ su samo 4, što se podudara sa

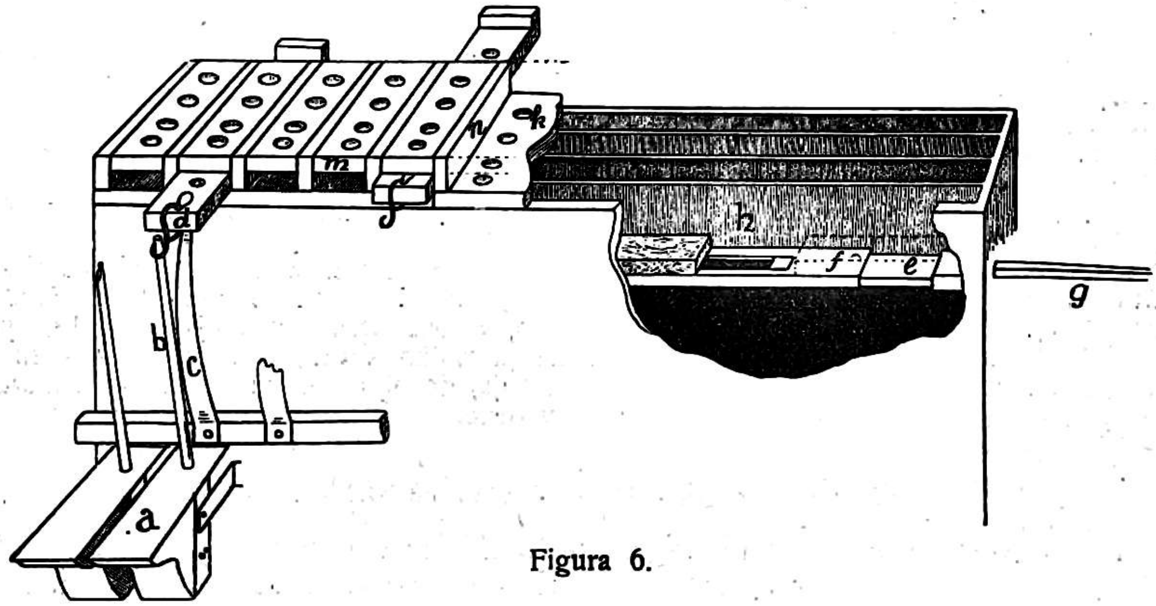

Figura 6.

4 registarske kancele. Iz nalaza u Budapešti je očito, da su Vitruvijevi „canales“ 4 registarske kancele *h* fig. 6., a Heronove „glossokoma“ su provodni žljebovi za pomicaljke omeđeni pločom *k* nad kancelama, međama *n* i pločicama *m*, iznad kojih se nalazi olovna ploča „pinax“ (Pfeifenstock), u koju su utaljene svirale. Tih „glossokoma“ (provodnih žljebova) ima u nalazu kod Budapešte 13, čemu odgovara 13 tipaka *(ἀγκωνίσκος)*. Tih tako važnih žljebova „glossokoma“ Vitruvij za čudo ni ne spominje. Zaista se stil Vitruvijev prema vrlo preciznomu stilu Heronovu (koji svaki dio aparata označuje slovima poput pravoga profesora matematike) odnosi kao stil običnog spisatelja prema stilu pedantnoga učenjaka.

Još je jedna stvar od interesa. Heron navađa da se pritiskom tipke pomicaljka utisne u glossokomon i onda škuljice i pinaksa i pomicaljke i ploče nad kancelom, dođu u vertikalni položaj jedna nad drugu, te vazduh ima pristup u sviralu. Kod toga se zavinuta pločica od rogovine *(σπάθιον κεράτινον)* $\overset{\sigma}{\mu}$ ispravi. Kad pritisak prsta nestane, ta se pločica opet radi elasticitete zavine, nategne uzicu i izvuče pomicaljku iz glossokomona, te škuljice pomicaljke dođu mimo škuljica pinaksa i ploče nad kancelama. Prema tome kod Herona utiskivanje pomicaljke otvara pristup vazduha u svirale, a izvlačenje zatvara taj pristup (u tekstu „otvara“ i „zatvara“ „škuljice“). Kod Vitruvija ta stvar nije potpuno sigurna. On upotrebljava najprije za pomicaljke frazu „ut faciliter inpellantur et rursus introrsus reducantur“ i dalje „quarum itus et reditus alias obturat alias aperit terebrationes“. Prema tomu bi se moralo zaključiti, da ono „inpellantur“ (da se pomaknu) pak „itus (izvlačenje pomicaljke) obturat terebrationes“; dok „rursus introssus reducantur“ i „reditus“ „aperit terebrationes“. Ako se to mjesto tako shvati, onda bi to potpuno odgovaralo Heronovu opisu, pak je prema tome i Schmidt konstruirao nacrt, gdje je sve isto kao kod Herona, samo pero *μ* nije od rogovine nego od

željeza. Neobično je kod toga, da baš pero proizvađa „itus" (što bi bio aktivni čin), a živa ruka proizvađa „reditus"; a baš kod „itus" nema tona, a kod „reditus" ima tona. No to nije nemoguće. Kod nalaza u Budapešti je baš obratno i prirodnije. Kad se tipka *a* (Sv. C. str. 159.) pritisne, štapić *b* koji je u savezu sa tipkom, izvuče pomicaljku i svirala se oglasi. Kad prst pusti tipku, pero *c* utisne pomicaljku natrag u provodni žlijeb (glossokomon) i svirala prestane zvučiti.

Nalaz u Budapešti je zanimljiv i radi te mehanike i radi toga, što su sačuvani provodni žljebovi (glossokoma), kojih Vitruvij uopće ne spominje. Važno je i to, što taj nalaz očevidno potvrđuje, da su rimske orgulje imale u 3. stoljeću 4 registra, a jer se sačuvao kanon od baš 4 registra, vjerojatno je, da je najviše orgulja imalo 4 registra, a one od 6 i 8 registara su bile rjeđe. To je bilo u 3. stoljeću poslije Krista. No jer Vitruvij već u 1. stoljeću posl. Krista. spominje da orgulje imadu 4 6 ili 8 „canales", to znači da su već u 1. stoljeću orgulje imale 4 registra. Ako su grčke orgulje prema Heronovu spisu imale samo 1 registar, onda rimske orgulje znače veliki napredak prema grčkim.

Koroške narodne pesmi.[1]

† Oskar Dev — Maribor.

Koroško narodno pesem delim v tri skupine: prvo: stare oziroma prastare v molu, drugo: moderno, izraženo po štirivrstičnici ali poskočnici, to je stirivrstičen epigram in tretjo: zapadno brez alpske primesi. Stare pesmi brez napevov so se vsaj po eni tretini ohranile. Zbiral jih je Stanko Vraz, ki je prehodil tudi Koroško, zapisujoč si narodno tvarino. Podpirala sta ga Urban Jarnìk in Matija Majar. Za njim je poprijel za delo Anton Janežič, končal pa Ivan Scheinigg. Vse to nabrano gradivo je natisnjeno v Štrekeljevi zbirki: „Slovenske narodne pesmi".

Vse drugače je pa s napevi. Starih, oziroma prastarih napevov se je bore malo ohranilo. Kar se je ohranilo, se je ohranilo večinoma samo v Ziljski dolini, to je v plemenu, ki ima najmanje število ljudi. Ni čuda. Ziljani so ohranili do najnovejšega časa svoje šege, običaje, noše še najmanj popačene. Ti napevi, kolikor jih je zapisanih, imajo pečat starodavnosti in narodne izvirnosti glede melodike, ritma, harmonike in arhitektonike. V Ziljski dolini je pa tudi župnikoval pisatelj slovanske književne vzajemnosti, eden največjih koroških in slovenskih folkloristov Matija Majar. Za Ziljani stoje Rožani t. j. prebivalci Zgornjega Roža. Najmanj pesmi se pa čuje v Podjunski dolini, tam nadkriljuje poskočnica. Vsaka teh dolin ima tudi svoje posebno narečje. V vseh teh dolinah se pa popevajo štirivrstičnice ali poskočnice, ali poskočnice, ali pleparce (Plöperlied, Plauderlied). V Rožu in pa Ziljski dolini se pa večinoma prepevajo pesmi zapadnega značaja.

Pesniška mera in rimanje, pa tudi vsebina poskočnic je podobna nemškim poskočnicam. Zaradi te sorodnosti gleda marsikateri te pesmi nezaupljivo, češ da je to tuje blago. Toda zrastle so na domačih, slovenskih tleh in diše po naši zemlji.[2] Najbrž bi se bila tudi brez Nemcev razvila pri nas ta vrsta napevov in poezije v opevanju ljubezni, ki je Korošcem tako k srcu prirastla. Med Slovani poznajo poskočnice podobne nemškim Schnadahüpflom in našim poskočnicam tudi Čehi, Poljaki in Malo Rusi. Poljaki jih zovejo „krakowiake", a Malo Rusi „kolomyjke, šumke, kozák, kozačók". Poznajo jih tudi prebivalci Walesa na Angleškem, Albanci jih imenujejo „beït"; nepoznane niso niti v Indiji in Avstraliji. Take sorodnosti se toraj nahajajo povsod in posebno v prehodnih pasih, kjer se meša upliv enega naroda z uplivom druzega naroda. Pri nas imamo Gorenjsko-Koroško ali severno Štajersko narodno pesem, ki nosi alpski značaj, lasten v enaki meri nam in Nemcem. Kdo more trditi

---

[1] To je predavanje pok. Oskara Deva, što ga je on održao na jednom „koroškem večeru". Na strani je pokojnik zabilježio: „Na podlagi lastnih opazovanj in primer iz rahlega gradiva, ki sem ga nabral v tem kratkem času vam podam svojo sodbo o koroški narodni pesmi". Rukopis nam je najpripravnije ustupila pokojnikova udova blag. gdja Antonija Dev rodj. Vičić, na čem joj izričemo svoju toplu zahvalu.

[2] J. Scheinigg u predgovoru zbirke: „Narodne pesmè koroških Slovencev" (1889.) sudi drugojačije. On kaže: „Štirivrstičnica je razširjena po vsem Koroškem; vendar se kaže, da hrani celovška okolica najbogatejši zaklad takih pesmic. One so jasen dokaz nemškega upliva, kajti poskočnice so pristna last južno-nemškega, izrecno bavarskega nemštva" . . . Nadalje kaže o tim pjesmama: „O poskočnicah je treba opomniti, da rabi eden in isti napev pogostoma slovenskim in nemškim besedam". (Op. ured.).

točno kaj imajo obmejni alpski prebivalci v narodni pesmi našega, ali mi njihovega. Alpski melos si laste Nemci, pa si ga ne bi slovenski Korošci in Gorenjci, obdani od orjaških Alp.

Zaljubljena lirična ali šaljiva pesem da vžitek, če se jo poje, ker le napev vdahne pesnitvi pravo življenje. Prava lirična pesem je kratka, skokoma hiti k zaključku, ki nas popolnoma prešine. Takih poskočnic nisem nabiral na Koroškem, ako se hočete seznaniti ž njih gibčnostjo, humorjem in dečjo glavico, vzemite v roke Švikaršičeve zbirke, pesmi iz Podjunske doline in celovške okolice. Vendar ima naša poskočnica veliko več pestrosti, kot nemška.

So pa tudi med koroškimi pesmami take, brez vsakega tujega upliva, na katerih se dajo ugotoviti njih tipični znaki. To niso niti prastare, ne alpske ali poskočnice, temveč pesmi s stavkom osem taktov, v katerih se razliva žarka, cveteča, naravno izvirajoča, deloma otroško naivna melodika. V splošnem gravitira naša slovenska narodna pesem bolj na zapad in se zato tako izrazito ne loči od srednje evropejske, kakor hrvatska, istrska, banatska, srpska, makedonska i t. d. Tam je orijent, tam prevladuje grško-bizantinski upliv, pri nas je zapad. Za to je pesem naših vzhodnih sosedov veliko bolj izrazita in značilna od pesmi nas Srednje-evropejcev. Takih pesmi z lirskim značajem, brez alpske primesi, se nahaja največ v mojih zbirkah.

Starih, oziroma prastarih pesmi v molu se je kaj malo ohranilo. Narod jih je popolnoma pozabil. Najstarejša koroška narodna pesem je: „Ta zvezda, ta je izišla“.[3] Prvič je izšla ta pesem u „Vocabolario Italiano e Schiavo“ leta 1607., katero knjigo je izdal v Vidmu Fra Gregorio Alafia da Sommaripa kot vademecum za italijanske duhovnike, kateri so službovali med Slovenci. Ta redka knjiga se nahaja v licejski knjižnici v Ljubljani. Ta pesem se nahaja tudi v dveh izdajah latinsko-hrvatske pesmarice „Citharae octochordae“ in sicer leta 1701. in 1723. Gotovo je ta pesem še iz dobe, ko so bili Sloveni še pagani, a Cerkev je kasneje pod melodijo postavila krščanski tekst. To je razlog, da ni bila pesem sprejeta v tretje izdanje „Citharae“ iz leta 1757. Matija Majar Ziljski je priobčil v „Slovenski Bčeli“ iz leta 1851. kolednico iz Žabnice, katera ima tudi ta tekst:

Nico je nam' na zvjezda gori šva
Na unej strani črne gore,
Čer nam ni nikoli zhajava
Ta zvjezda nam svjeti spralepú,
Oj široko noj visoko

Po cjelam volnam svjetu
Na zvjezdi klači djete mvado,
Zvati križ je v rokah državo
Na križi je bvo zapisano
Le sedem zvatah puhštamov i t. d.

Napisal je leta 1846. tudi napev, kakor ga je slišal v Ziljski dolini v molu. Dr. Čerin je v Trubarjevem zborniku to pesem priobčil in navaja, da se prvi napev nahaja v evangeljski pesmarici Kluga iz leta 1543. in da se ta pesem med Slovenci obče poje. Besedilo te pesmi se nahaja tudi v Štrekeljevi zbirki. Štrekelj pravi: „To je najstarejši zapis narodne pesme“. Narod jo še danes ni pozabil.

Malo da ne vse druge stare pesmi so pa med ljudstvom izumrle. Zapisane pa so:

1. „Kralj Matjaž je ženil se“, izdana v Kuhačevi zbirki pod štev. 1505. To pesem je poslal Kuhaču „vrijedni starina“ Majar Ziljski, kakor ga nazivlje Kuhač. Kuhač pravi, da je to edina junaška pesem, katero je na Koroškem našel. Razdeljena je v $^2/_4$ in $^3/_4$ takt. Majar jo je zasledil v Št. Marjeti v Rožni dolini. Jaz je nisem več našel na Koroškem.

2. Tudi drugemu jugoslovanskem junaku kraljeviču Marku v čast in slavo je donela narodna pesem koroška. Majar je otel samo majhen odlomek brez napeva. Odlomek se glasi: „Turči pod gradom dirjajo, po knezu Marku barajo (pitaju)“. Jaz sem dobil l. 1907. v Ziljski Bistrici še tri kitice z napevom junaškega značaja. Pesem in napev mi je pela Neža Asseg po domače Gracinca, posestnica v Ziljski Bistrici. Pesem se glasi:[4]

Turče pod gradom dirjajo
Po kneze Marke barajo.
A kneze Marke doma ni
Je šol na hora bisoka.
Oj tam je brusi sabelca,
Da živi ogenj ven lati,

A on jo sučle sabelca
Tur (tko) vidi ga, se ga boji
Tur vidi ga, se ga boji
Iz sable ogenj ven gorí,
Čem bolj jo sučle bolj blešči,
Pri špiki (vršak) ogenj ven lati.

---

[3] O tej je v „Sv. Ceciliji, ki jo urejuje Janko Barlè, cela literatura izšla. — Pošto sam o toj pjesmi pisao u „Sv. Ceciliji“ najviše god. 1925., to je Dev ovo predavanje očito sastavio god. 1925. ili 1926. (Op. ured.).

[4] Dev ju je, priredjenu za muški zbor priopćio u svojoj zbirci iz god. 1912. (str. 3.) i u zbirci iz god. 1926. (str. 42.).

Mimo kralja Matjaža in kraljeviča Marka žive v narodnem spominu še Laudon, (Oj stojaj, stojaj Beli Grad i t. d.), pa tudi vojne na Francoze (Mi pa pomarširamo, v deželo Francozovo, kaj bojo spočele naše babinele, ko nas ne bo.). Iz leta 1796., ko so bili Korošci po odhodu Francozov dodeljeni ilirskemu gubernerju, se je ohranila pesem iz Zgornjega Roža: „Dečva je Štajerska, jas sem Ilirìš, al' boš kaj mela me, kaj pa ti miniš?“ Ohranile so se tudi še tri stare vojaške: 1. „Po cesti pa an lip marš gre“, 2. „Na Durčah so ujeli me“ in 3. „Pršev je sedej tisti čas“, od katere se šesta kitica glasi: „Vasev prepivlja vsaki fant, ki je nam šenkal Ferdinand, na štirnajst let je dolgo blu, a zdaj pa ni beč taku“. Cesar Ferdinand je s patentom od 18. II. 1845. znižal čas vojaške dolžnosti od 14 na 8 let. Kako je vplivalo revolucijarno leto 1848. na kmete, se vidi iz prvih kitic daljše pesmi znane v Rožu: „V Celovc' je bil an Webenau, ki je vse paure dreti znau, Bog je čez paure usmilu se, faušija nadenj gre“. Vse te vojaške in druge narodne pesmi sem našel v Rožu, pel jih je Kajšnikov Hanzej.

Ena najznamenitejših starih pesmi je visoki raj. Na Koroškem se razumeje pod izrazom visoki raj, kar je na jugu oro ali kolo. Ta ples se pleše pod lipo in na Koroškem ima vsaka vas na sredi vasi lipo, tudi nad tisoč let staro. Visoki raj se ne poje na dan cerkvenega patrona, temveč ob nedeljah in praznikih od sv. Jurija do sv. Mihajla. Prvi dan rajajo samo popči in dečve, drugi dan pa tudi oženjeni. Vsi plesalci se postavijo okoli lipe v kolo in pojo, večinoma možje. Odpoje se 1. kitica visokega raja: „Oj, Indija, ti srenčna dežela, čjer nikdar sneg ne pade, čjer nikdar dež ne gre“. Na to godejo godci, katerih orkester obstoji iz 2 gosli, 1 klarinet, bas, in cimbali in ponavljajo to vižo toliko časa, dokler plesalci ne odplešejo dva ali trikrat celi krog. Pri tem napravljajo moški razne skoke, spustijo plesalke, jih zopet ujamejo, mečejo klobuke v zrak, ki ga lovi plesalka, ali ga pa pobere, če pade na zemljo, ter ga postavi plesalcu na glavo in to vse v jako živahnem tempu. Ko prestane godba zapojejo plesalci v kolu drugo kitico. Visoki raji pripadajo najstarejši tradiciji naroda, ker se v tekstu celo Indija imenuje. V glasbi, napevu in plesu sicer ni mnogo, kar bi spominjalo na pradobo Slovencev, toda zmisel plesa in besedilo kaže na zelo staro dobo. Tekst je bil od pamtiveka tak in se je vsaj do leta 1890. tako pelo. Ves napev se nahaja v Kuhačevi zbirki štev. 1133. Kuhaču ga je poslal Majar Ziljski. Jaz sem dobil v Ziljski Bistrici samo odlomek. Pela mi ga je Neža Asseg, natisnjen je v mojem V. zvezku (str. 3.). Pri tem visokem raju se je pa tudi pelo druge pesmi, vesele, šaljive vsebine. Majar Ziljski je poslal Kuhaču tri prastare pesmi, ki jih je Kuhač objavil v svoji zbirki pod naslovom: Obični raj. Začetne besede so: „Moj pobič bura v Laše gre“. Druga pesem začenja: „Sva z lub'co na jarmak hodiva“ in tretja: „Žamer mi čez Ture bura“ (vozi). O prvi pesmi (br. 1134.) piše Kuhač: „Melodiju ovu držim za prastaru te spada valjda med one, koje rabiše Slovenci u vrijeme doseljenja u Korošku, te bi čak tvrdio, da se ista melodija upravo odnosi na selidbu jer je konstrukcija njezina takva, da je vidjeti, da se je na naravnom rogu izvela, dozivajuć s njim narod. Zato i ne vjerujem da se je prije na instrumentalnu ovu melodiju pjevalo i rajalo, najmanje pako uz ovaj tekst ne“. Teh pesmi nisem več našel med narodom.

Neža Asseg mi je pela tudi prastaro pesem: „Marija in mlinar“ (zvezek V. str. 41.). Pesem je v molu. V njej je toliko tako pretresljive tuge, toliko gorjupega obupa, da nisem našel nikjer v jugoslovanski literaturi podobno narodno pesem. Srbski kompozitor Kosta P. Manojlović pa se je izrazil, da je to najlepša pesem izmed vseh pesmi v Jugoslaviji. V Ziljski dolini sem dobil še tri stare napeve, katere mi je pel A n d r e j P i p, organist v Ziljski Bistrici: „Prišu bode bivaži (vigred, proljeće, zv. III. str. 13.) in dve stari nadgrobnici (zv. III. str. 36. in 38.). Da so se vse tu navedene prastare pesmi pele še leta 1840., ko je Stanko Vraz skupno z Majarjem Ziljskim potoval po Koroškem dokazuje pismo Stanka Vraza iz l. 1841. (str. 177. in 178.).

Spomniti se moram pri tej priložnosti še vseh onih mož, ki so nabirali, ali pa tudi zlagali ali objavili slovenske koroške narodne pesmi. Bili so to M a t i j a A h a c e l j, F r a n c T r e i b e r, M a t i j a M a j a r, S t a n k o V r a z in F r a n j o K u h a č.

M a t i j a A h a c e l j (rojen leta 1747., umrl leta 1845.) je bil učitelj matematike in fizike v celovškem liceju ter je izdal koroške in štajerske pesmi, ki so doživele tri izdaje s predgovorom iz l. 1832., 1852. in 1858. V nemškem predgovoru izvaja, da je izdal te pesmi na prospeh slovenščini, duhovnikom in učiteljem, naj skušajo s tem odstraniti umazane pesmi, ki so toli razširjene med našim ljudstvom. Tudi koroška deželna vlada se je uprla pevanju in razširjenju takih cot in je z naredbo naložila kazni vsakemu, ki bi take pesmi popeval.

Ahaceli pravi, da ima ta pesmarica ohraniti spomin njegovemu rojaku Mihaelu Andriažu, ki je bil tkalec.[5] V knjižici je tudi ena in pedeset napevov, deloma štajerskih, deloma koroških. V drugi in tretji izdaji se nahaja samo slovenski predgovor.

Šafarik je pisal o teh pesmicah: To so ničvredne, jalove, neukusne čečkarije nekega pol učenega tkalca in drugih učencev gospoda Ahacelja, nikdar pa ne narodne pesmi. Gospod izdajavatelj pa te proizvode do neba povzdiguje, a ob enem se znosi nad pravimi narodnimi pesmami, češ, da so take pesmi neslane, umazane, četverovrstične, katere je neki sam peklenščak po svojih pomagačih spravil na svet in med ljudi, kakor je ljulko med pšenico posejal.

Zanimati nas mora tudi Franc Treiber, rojen 28. I. 1809. v Bačah ob Baškem jezeru, pozneje mestni kapelan v Celovcu, tenorist in mož veselega značaja, ki je imel pozneje v Št. Jakobu svoj pevski zbor. Leta 1846. je bil nameščen kot župnik v Št. Jakobu v Rožni dolini. Gregor Einspieler mu je bil najboljši prijatelj. Treiber je umrl 24. X. 1878., star 69 let. Ob njegovi smrti je pisal konservativni časnik v Celovcu njegov nekrolog in končal: „Er starb arm, wie eine Kirchenmaus". Treiber je bil namreč zelo radodaren in gostoljuben. Najbolj znana Treiberjeva pesem je: „Tam čez gmajnico, tam čez izaro" s petimi kiticami. Ako greš iz Sv. Jakoba proti Bačam, prideš najprej v gozd v gmajno. Za gmajno se ziblje jezero in onkraj je bila Treiberjeva rojstna hiša Meni je to pesem pel Kajšnikov Hanzej in rajni gospod prošt Gregor Einspieler mi ni mogel odpustiti, ker sem zapisal mesto: „Tam za gmajnico, tam čez izaro" — ; „Gor' čez izaro, gor' čez gmajnico". Pomen vsebine te nežne pesmi se je prenesel na usodo koroških Slovencev. Tista tiha bol, ki je napolnjevala nekdaj srce pevca Treibera, je legla po nesrečnem plebiscitu težko na dušo koroških Slovencev in čuti jo vsa Slovenija. Zato se je ta pesem ne samo v Sloveniji, temveč tudi v Jugoslaviji tako udomačila.

Še več Treiberjevih pesmi mi je pel Kajšnikov Hanzej, ki so tudi objavljene v mojih zbirkah in ki jih imam označene kot narodne pesmi. Med zapuščino rajnega Treiberja se je našla v neki knjigi (bil je nemški rituale) zadaj na listu v bohoričici napisana pesem: „Zapuščen, zavržen, zapuščen sem jaz, kakor kamen na cesti, vse ogne se me, aube!" Nadaljni kitici se glasite: „Težave so dro kój hudé, ko bodo minule, bo spet veselje, bo spet veselje. Ko bodo na pare položili me, tedaj bo ohlajeno moje srce, aube". To knjigo je izročil prošt Gregor Einspieler sedanjemu narodnem poslancu Francetu Smodeju. Franc Šušter ali po domače Mačkov Francelj, tedanji organist v St. Jakoba je pravil, da je to pesem zložil Franc Treiber in postala je kmalu narodna. Ni izključeno, da je Treiber to pesem zložil, ko je bil kapelan v Celovcu in je gotovo prišel večkrat v bližnji Vetrinj, kamor so Celovčani radi zahajali. To je moralo biti pred letom 1846. Tomaž Košak (Koschat) pa je bil rojen leta 1846. v Vetrinju kot sin Tomaža Košaka, ki je bil kmetski sin v Hodišah in Uršule, rojene Torkar iz Tolmina, ki sta bila slovenskega pokolenja in sta oba slovenski govorila. Krobat piše v životopisu Tomaža Košaka, da so vzete prve vrstice pesmi „Verlassen" iz narodne pesmi. Tudi koroško narodno pesem so nabirali in harmonizirali različni nabiratelji in v svoje zbirke sprejeli sploh vse, kar jim je pod roko prišlo, naj si bo gornje-avstrijsko, bavarsko ali slovensko. Da konečno razčistijo kaj je pristno koroško in kaj ne, so znani nemški folkloristi: baron Edmund Herbert, Franz Decker[7] in drugi izluščevali iz gorenjih zbirk, nabirajoč med narodom, pristno koroško narodno pesem in je konečno pod redakcijo Hansa Neckheima l. 1891. izšel prvi, a l. 1893. drugi del lepe zbirke „222 echte Kärntnerlieder". Prvi del doživel je l. 1922. šesto, a drugi del l. 1912. četrto izdajo. Sodeloval je pri tej zbirki tudi dr. Josef Pommer, predsjednik dunajskega „Deutschen Volksgesang-Vereines", katero društvo je zbirko založilo. Dr. Pommer pisal je že l. 1891., ko je izišla prva izdaja o nemških koroških narodnih pesmih sledeče: „Der Deutsche Volksgesang-Verein in Wien, der es sich nach seinen Satzungen zur Aufgabe gemacht hat, die Pflege des echten deutschen Volksliedes im Gegensatze zu der seiner minderwertigen Nachbildungen, der sogenannten Lieder im Volkstone, in Aufnahme zu bringen, fühlte das lebhafte Bedürfnis auf dem von vordringlichen und ungeschickten Nachahmern arg bedrohten Gebiete des Kärntnerliedes Abhilfe zu schaffen. Ich wandte mich in seinem Auftrage an den bekannten Sammler und Schätzer des echten Kärntnerliedes, Hans Neckheim in Klagenfurt, und dieser stellte dem

[5] On je bil samouk, ni poznal not, pa je zlagal napeve in jih v tej pesmarici objavil.
[6] Gl. Dev: Jugoslovanske (IV. zvezek) str. 2.
[7] Gl. zbirko: Kärntner Volkslieder für eine Singstimme mit Begleitung des Pianoforte. Gesammelt und herausgegeben von Edm Frhr. v. Herbert, fortgesetzt von Fr. Decker. 5 Hefte à 1 fl.

Vereine mit nicht hoch genug anzuschlagender Bereitwilligkeit und Selbstlosigkeit die vorliegende Sammlung echter Kärntnerlieder zur Verfügung. Sie ist nach meinem Dafürhalten einzig in ihrer Art und enthält wohl den grössten Teil der vorhandenen und der Aufzeichnung werten, echten Kärntner Volksweisen".

V tej zbirki: „222 echte Kärntnerlieder" ni niti ena Košatova in tudi ne njegov svetovno znani „Verlassen", baš vsled tega ne, ker niso kritični raziskovalci našli te pesmi med nemškimi Korošci. Tega pa se je zavedal tudi Tomaž Košat, ki ni v svojih treh zvezkih koroških narodnih pesmi zapisal „Kärtner Volkslieder", ampak Männerchöre im Kärntner Volkston. V zbirki: „222 echte Karntnerlieder" se pač nahajata dva napeva na besedilo „Verlassen" (samo prva kitica je enaka Košatovej), pa tudi ta dva napeva nista nemška, kajti en napev je pisan v H-molu in Korošci ne poznajo molovih pesmi, druga pesem je pa popolna kopija naše pesmi: „Škrjanček poje žvrgoli".

Eden najzasluženejših koroških folkloristov je bil Matija Majar Ziljski (rojen 1809., umrl 1892.). Rojen je bil v Goričah v Ziljski dolini. V Celovcu mu je bil učitelj Matija Ahacelj, v bogoslovju pa Martin Slomšek. Leta 1851. je dobil mesto župnika v Gorjah. Spremljal je Stanka Vraza po Koroškem, Goriškem, Beneškem, ko je le ta nabiral narodne pesmi in mu izročil svojo lastno bogato zbirko narodnih pesmi in napevov. Koroške napeve pošiljal je Majar tudi Franji Kuhaču. Te napeve pa mu je spisal, ker sam ni bil dovolj muzikalno izobražen, učitelj glasbe v Celovcu Bauer, kakor Majar sam v nekem predgovoru pravi. Kuhač je izdal vsega skupaj 37 koroških narodnih pesmi. Od teh je 34 Majarjevih in ti so najstarejši spomeniki koroške kulture, tri so pa iz Vrazove zapuščine.

Leta 1846. je izdal Majar svojo cerkveno pesmarico z 81 pesemskimi besedili. Kot orgeljska knjižica pa je izšlo 39 melodij s priprostim spremljevanjem, ki ga je oskrbel Bauer. Teh melodij nisem mogel dobiti. Majar zatrjuje, da so te melodije sto, dvesto in tristo let stare.

Omenil sem že, da je Stanko Vraz nabiral narodne pesmì po Koroškem. Učil se je glazbe v gimnaziji v Mariboru, pozneje v Gradcu. Bil je pač nekoliko muzikalno naobražen, imel je dober posluh. Kakor je znano, zgubil je vso svojo zbirko narodnih pesmi; ohranile so se le tiste, katere je pošiljal Erbenu, Čelakovskemu, Kuhaču, in drugim. Toda njegovi zapiski napevov niso zanesljivi, ker se ni spoznal na ritem, kar priznava v svojem pismu na Kuhača z dne 13. VII. 1841.

Kako so peli koroški pevci pred pedesetimi in šestdesetimi leti, nam nazorno popisuje Matija Majar v svojem pismu na Stanka Vraza leta 1841. (str. 275.). Danes se na Koroškem več tako ne poje, kakor za časa Vraza in Majarja. Danes se poje štiri in peteroglasno.

Tebi koroški narod kličem: Dobri in nadarjeni slovenski rod na Koroškem, ki si hranil take bisere svoje poezije, ki si glasnik tolike miline srca, ne moreš in ne smeš propasti. Svobodno in zmagonosno naj se dviga zopet tvoja samosvoja sila, kakor pred davnimi leti, ko je bil tvoj jezik na dvorih in gradovih prvi in tvoja pesem najbolj spoštovana. Jugoslovanska mati prosi, Ciril-Metodovi kresovi gorijo, Gosposvetski zvon doni .... Koroški Slovenci: Bog vam pripelji dneva žar!

Misli prigodom objelodanjenja jednog crkveno-glazbenog djela.

Jordan Viculin O. P. — Zagreb.

Neumorni revnitelj za procvat liturgijsko-koralnog pjevanja u Njemačkoj, benediktinac o. Dr. Gregorije Schwake, objelodanio je nedavno djelo pod natpisom: »Das Volk lernt gregorianischen Choral«.[1] Pročitavši to djelo, zadivio me je njegov sadržaj, koji odava autora proniknuta i dubokim poznavanjem predmeta i zagrijana svetim žarom za napredak prave crkvene glazbe. Stoga sam odlučio da, osvrćući se na spomenuto djelo, iznesem neke misli sa željom, da bi ovaj prikaz nešto pridonio poboljšanju sadašnjeg ne baš ružičastog stanja crkv. glazbe u našim krajevima, o čemu se — treba priznati — počelo ipak u zadnje doba nešto življe raspravljati.

Pisac gornjeg djela jest ne samo vjeran tumač propisanih norma za crkv. glazbu, sadržanih u Motu proprio Pija X. (g. 1903.) i u apostolskoj Konstituciji Pija XI. (g. 1928.), već je i njezin gorljiv i radin promicatelj, kako se iz sadržaja može razabrati. No tu još ne bi bilo ništa naročita,

[1] Verlag Laumann-Dülmen in Westfalen, 1932.

nova ni vanredna; ono, radi čega ovo djelo neodoljivo svraća na sebe pažnju, jest u prvom redu: izvrsna piščeva naučna metoda, uspješno primjenjivana u djelo putem tehničko-praktičkih koralnih tečajeva. Mi smo svi na čistu, — bar tako bi već jednom moralo biti — kolika je i dužnost i potreba, da se crkv. glazba, eminentno koral, ima promicati i unapredivati prema pozitivnim crkv. propisima; ali se mora priznati, da sredstva za postignuće toga cilja nijesu uvijek i svagdje birana, ili ako su birana, nijesu onako korisno i uspješno upotrebljavana — blago kazano! — kako bi to trebalo da bude, i to baš ondje, gdje se ne može tvrditi, da ne postoje povoljni uvjeti za jedan takav rad. Ne zaboravimo: to je poslije gotovo 30 godina, otkako je izašao Motu proprio! Zasad neću ulaziti u pojedinosti. Htio sam samo na to prstom pokazati, sjećajući se koliko se kod drugih katoličkih naroda u ovom pogledu znatno išlo naprijed, a mi čekamo... Djelo o. Schwakea zvuči kao ukor nemarnicima i kao poziv pospancima, da se maknu na ozbiljan rad, koji je ne samo naređen, već i moguć, stvaran. Da, moguć i stvaran i blagoslovljen! Zato će se svaki i osrednji poznavalac prilika na crkveno-glazbenom području, kad pročita ovu knjigu, morati složiti s piščevim konkretnim smjernicama i s njegovim praktičkim radom, ako mu se možda i neće svidjeti svaka sporedna pojedinost, koja se gubi prema bitnosti. Sad da prijeđem k općenitom osvrtu na ovo djelo.

Sadržaj djela, ukusno opremljenog i urešenog s pet ilustracija prigodom održanih tečajeva, predočen je, u formi upita, s devet poglavlja, a svako poglavlje porazdijeljeno je u više članaka. Natpisi poglavlja glase: 1. Tko to hoće? 2. Može li se bez vođa? 3. Može li se bez naučnih sredstava? 4. Kako se održavaju pučki koralni tečajevi? 5. Sudjeluje li puk? 6. Na što mora paziti svaki učesnik (tečaja)? 7. Je li pri tome izlučen crkveni zbor? 8. Otpada li višeglasni pjevački zbor? 9. Po pučkom koralu kuda dalje?

Da se iznajprije posebno dotaknem sadržaja prvog poglavlja, koje je temelj svima kasnijima. Piščeva razlaganja okreću se ovdje oko korala kao najizrazitijeg tipa crkv. pjevanja s osvrtom na njegovu historijsku i liturgijsku vrijednost. Prikazana je ukratko, ali pregledno, povijest t. zv. medicejskog korala, označene su njegove nastranosti i naveden je razlog, zašto ga je Crkva osudila i prihvatila tradicionalni gregorijanski koral. Najzanimljiviji dio ovog poglavlja jesu svakako praktički glazbeni, naročito k o r a l n i t e č a j e v i, što ih je pisac održao po Njemačkoj od g. 1924.—1928., s kojim tečajevima opravdao je potpuno naslov svoga djela: »Puk uči gregorijansko pjevanje«. Tečajevi su se držali u 61 mjestu (po gradovima, dekanatima, selima).

Prije nego je izišla Apostolska Konstitucija o crkv. glazbi (g. 1928.), taj se rad vodio na podlozi enciklike Motu proprio (g. 1903.). Tečajevi, koji su u glavnom vršeni doista s odličnim rezultatima, značili su u početku više neko neizvjesno tapkanje i bojažljivo traganje za najsigurnijim putem, na kome bi koral imao da bude najpristupašniji shvaćanju učesnika tečajeva i najlakšem prodiranju u dušu vjernika. To osobito vrijedi za prve tečajeve. No što je dalje išlo, sistem se rada organički razvijao i usavršavao primjenjivanjem raznolikih novih sredstava, za koje je iskustvo dokazalo da su najzgodnija.[2] Tako je puk učio i naučio prekrasne gregorijanske melodije, radosno ih prigrlivši kao zaboravljene zavičajne popijevke iz mladih dana. Da prikažem s par primjera metodu piščeva rada.

U W i t t e n - R u h r u (14. tečaj) bio je priređen čisto pučki koralni tečaj po točno zacrtanom i štampanom programu. Kao pomoćna sredstva za što lakše izučavanje korala služile su velike t. zv. koralne ploče za pisanje nota i teksta, zatim je bilo rastureno među narod 2.000 komada četverostraničnih ceduljica od debela papira radi trajnosti, sa 7 štampanih uzornih koralnih melodija, što ih je besplatno u tu svrhu ustupila glazbena naklada Schwann-Düsseldorf. Ceduljice su iza tečaja bile povraćene natrag za dalju upotrebu. Kod izučavanja koralnog pjevanja bila su najprije, prviput, upotrebljena školska djeca. No pri večernjim vježbama i predavanjima sudjelovalo je osim dječjeg zbora oko 200 odraslih učesnika. Zaključno predavanje s propovijedaonice ilustrirao je pravi pučki zbor od 500 velikih i malih pjevača. Najjednostavniji koralni Sanctus bio je od izvanredna učinka. Uspjeh ovog tečaja potvrdila su 263 pohvalna pisma, upravljena starješinstvu samostana benediktinskog Reda.

Gdje su prilike dopuštale, bili su držani samo t. zv. stručni tečajevi za izobraženije pjevače i glazbenike (za svećenike, redovnike, zborovođe, orguljaše, skladatelje, učitelje). Ovi su bili ispunjeni predavanjima o crkv. glazbi i liturgiji, te s praktičkim vježbama ne samo u višeglasnom, nego i u koralnom crkv. pjevanju. Ponekad bi u kakvom mjestu bio upriličen »svečani pobožni tjedan«, dakako crkveno-glazbenog smjera. Tako na primjer u A a c h e n u, gdje su navečer u velikoj crkvi sudjelovali vrsni crkv. pjevački zborovi. Svaku večer izvodio se gregorijanski koral, zatim stara i moderna polifonija, njemačke, liturgiji srodne crkv. popijevke, te izvedbe na orguljama. Sve ove reproduktivne točke bile su zorna ilustracija onoga, što je bilo rečeno u predavanjima s propovijedaonice.

Tečajevi su se, dakako, priređivali ne samo u crkvama, već i u zgodnim mjesnim dvoranama, već prema tomu, kakav je bio program. U K ö l n - M ü l h e i m u priredba (predavanja s vježbama) održana je u prostorijama naučničkog doma. Zaključna propovijed bila je u crkvi, a tad je imponzantno pjevalo koral 1500 pjevača. Diecezanski upravitelj, kasnije generalni upravitelj »Općeg Cecilijina društva«, prof. Mölders; zatim školski savjetnik von Lassauer, izdavač pučkog priručnika za svečanu nedjeljnu službu Božju, priznali su s uvjerenjem, da je koral za mase (Massenchoral), t. j. koral pjevan od svih vjernika, ne samo moguć, već također i neodoljiva sjaja i snažna učinka.

[2] O tim pomoćnim sredstvima za širenje korala među puk bit će još govora drugi put.

Kako je već rečeno, ovi tečajevi bili su vođeni prije 20. XII. g. 1928.,[3] kad je Papa Pio XI. izdao Apostolsku Konstituciju, kojoj je dao naslov: o liturgiji, o gregorijanskom koralu i o svetoj muzici, koja se ima sve to više gajiti.

Spomenuta Konstitucija hoće da s liturgijskim duhom zadahne sva područja katoličke crkvene glazbe, otklanja prekomjernu upotrebu orkestra u crkvi i zalazi, čak, u pretresanje o gradnji orgulja. No u svezi s gornjim tečajevima važnije je ovdje istaknuti, da Konstitucija upućuje na zajedništvo liturgijskog pjevanja i da ovo zajedništvo najljepše dolazi do izražaja, kad liturgijske pjevove pri jedinstvenoj službi Božjoj složno rukom o ruku izvode svi: i duhovnici i pjevački zbor i vjerni puk. Dalje, važno je, da je s ovim odredbama Konstitucije potvrđeno Vatikansko izdanje kao dalji koralni priručnik. Posebne pak važnosti i pažnje vrijedna je odredba Pija XI. u Konstituciji, da se za pučko pjevanje imaju povratiti vjernicima melodije gregorijanskog korala, koje su bile njegovo zajedničko liturgijsko dobro u prvim vijekovima kršćanstva, a kasnije zloupotrebom bile iščezle ili iznakažene. Ta odredba glasi: »Da vjernici što aktivnije budu dionici službe Božje, neka se opet kod puka uvede gregorijansko pjevanje kod onih dijelova, koji na nj spadaju«.

S objelodanjenjem Konstitucije otstranjene su sumnje i podvojenosti, koje su ometale stvarno uvađenje pučkog korala kod bogoslužja. Dosad su koralni pučki tečajevi pokazali većinom najviše mogućnost, da se vjerničke mase dađu upotrebiti i oduševiti za veličajne koralne zborove. No od sada namjesto mogućnosti mora da nastupi rad i borba za takovo oživotvorenje.

Uz blagoslov Apostolske Konstitucije ima se unaprijed s velikom radošću raditi oko toga, da se pučki koral stvarno uvede u crkvama pri bogoslužju. Za tu što ozbiljniju i uspješniju provedbu potrebni su između ostaloga ovi činioci:

1. Crkveno-glazbeni vođe puka,
2. Pučka pedagogijska pomoćna sredstva,
3. Vježbe ili priredbe tečajeva i
4. Crkveno-glazbeni zborovi.

O svemu ovomu vješto i iskusno raspravlja pisac u narednim poglavljima.

Svršit će se.

Iz hrvatske glazbene prošlosti.

Orgulje župske crkve u Varaždinskim Toplicama.

J. Majdak — Vrapče.

Kad je naša tvrtka prošle jeseni popravljala orgulje u župskoj crkvi sv. Martina u Varaždinskim Toplicama, našla se je u orguljama ceduljica s ovim natpisom:

Antonius Roemer
Organi Fex graecensis
Anno
1765.[1]

Žalibože mi do sada nije ništa poznato o tom graditelju orgulja, niti se nezna, da bi u našim stranama sagradio još koje orgulje. No blizina Maribora i štajerskog Graca i veze, koje je imao u ono vrijeme susjedni Varaždin sa Štajerskom, čine razumljivim, da su orgulje za župsku crkvu naručene u štajerskom Gracu.

Te su orgulje mehaničkog sustava i imaju 10 pjevajućih registara. Klaviatura manualna i pedalna je pokraćena u velikoj oktavi. U manualu imadu orgulje 48 glasova (C—f 3), a u pedalu 18 (C—a). Dispozicija je ova:

Manual:

1. Principal 4′ (78 mm)	**5. Spitzflauto 4′**
2. Gedeckt 8′	**6. Quinta 2 2/3′**
3. Flauta 8′ (prva oktava gedeckt)	**7. Octav 2′**
4. Flauto 4′	**8. Mixtura 3 fach (1 1/3′, 1′, 1/2′)**

Pedal:

9. Subbass 16′	**10. Principalbass 8′**

---

[3] Ap. Konstitucija je štampana s pravom obveze prvih dana veljače g. 1929.

[1] **Pošto je cedulja vrlo izlizana, čitao je g. Majdak, a i ja sam, godinu najprije 1705., a ne 1765., no kasnije sam iz zapisnika vizita kanoničkih nepobitno ustanovio, da su orgulje sagradjene tek god. 1765. Ako koji od cijenjenih čitatelja sazna štogod o tom graditelju, neka nam dobrostivo priopći. (Op. ured.).**

Kancele u samim zračnicama dosta su uske, zato je bilo potrebno sve nešto tiše intonirati, da se dobije potrebna čistoća u punim orguljama. Klaviatura bila je prije straga, sada je sprijeda. To je preinačeno god. 1885., kad je orgulje popravljao Sebastijan Dobnik, ili pak god. 1894., kad je načinjena nova mješina. Mješinu su sagradili Ferdo i Rikard Szabady iz Koprivnice dok je bio župnik Juraj Kralj, a učitelj orguljaš Stjepan Fugger. Poslije nije ništa preinačivano te se u kanale i ostalo nije diralo. Magazin mješine ima samo jedan pregib, što dosta smeta, jer je pritisak kod punog magazina za 10 mm manji, nego kad je magazin nisko. Mješinu je renovirao god. 1904. Josip Brandl iz Maribora.

God. 28. IV. 1678. obavljao je kanoničku vizitaciju u Varaždinskim Toplicama arhidjakon varaždinski umni Ivan Znika. U zapisniku vizitacije se spominje, da je bio onda magister scholae neki Ivan Dragalić, koji nije obučavao mladež, već je samo pjevao u crkvi i na sprovodima. Od sprovoda je dobivao 6 denara, a kad je bio sprovod iz kojeg područnog sela i kad je kod zadušnica pjevao, dobivao je po 5 denara. Orgulja crkva za onda još nije imala. I kasnije orgulja nije bilo. Tekar za vrijednog župnika Iv. Travinića (postao je župnikom oko god. 1737.) počeli su oko god. 1760. župsku crkvu temeljito popravljati. U zapisniku kanoničke vizite od god. 1760. se spominje, da je bila crkva bez krova i svoda, bez vrata i prozora, pa se svetotajstvo čuvalo u kapeli sv. Duha u Kamenju. Kako saznajemo iz zapisnika vizite od god. 1765. su crkvu proširili kod glavnih vrata koliko je god prostor dopuštao. Tom su zgodom sagradili nadsvodjeni kor, koji je počivao na kamenim stupovima. Naručili su tada i nove orgulje, koje su imali i dovesti i postaviti koncem jula ili početkom augusta 1765. Prije toga crkva nije imala orgulja.

Vrijedni župnik Ivan Travinić pobrinuo se i za orguljaša i za učitelja. Spominju se već prije neki „ludimagistri" tako od god. 1752.—1755. neki Matija Novačić, koji je bio neuredan i odan vinu. God. 1760, – 1765. bio je neki Žiga Šimonaj, čovjek nesposoban, koji se prigodom vizite nije niti pokazao. Župnik Travinić se pobrinuo za nekog Nikolu Sučića, za kojega se znade da je od god. 1771. (valjda već od 1765) pa sve do 1784. vršio orguljašku službu. Osim toga je ne samo pjevao u crkvi, već i dobro orguljao i učio djecu da su pjevala u crkvi.[2] To se svidjelo osobito strancima, pa su Sučića radi toga hvalili. I za školu se Sučić lijepo brinuo. God. 1771. imao je 127 učenika (79 dječaka i 48 djevojčica). U zimsko vrijeme su djeca marljivije dolazila u školu, u ljetu slabije.

Da osigura materijalno stanje orguljašu obratio se župnik I v a n T r a v i n i ć (rodio se oko g. 1712., učio je u Beču i Bolonji, a g. 1771. bio je udaren od kapi te je od toga valjda i umro) na zagrebački kaptol s ovom molbom:

Illustrissimi et Reverendissimi Domini totumque venerabile Capitulum, patroni gratiosissimi!

Ecclesiam parochialem oppidi hujus Toplicensis sub iure patronatus venerabilis capituli existentis; Deo adiuvante et gratioso etiam Illustrissimarum et Reverendissimarum Dominationum Vestrarum subsidio suffultus in eum iam perduxi statum, ut anno hoc plene perficiendam sperem, quae ubi perfecta fuerit, eius nitoris futuram credo, ut in urbe etiam aliqua cum decore stare possit. Quod ipsum cum populus etiam parochiae huic aggregatus advertat in eo est, ut collata spontanea oblatione, ad Divina majori cum decore obeunda, organum procurare intendat, cum vero organum organista egeat, de hoc autem ob defectum fundi procurando nisi Ecclesiae suae alta Venerabilis Capituli gratia oppituletur, plane desperem; idcirco ad Venerabilis Capituli celebrem ubique laudatissimum zelum humillime recurro, ut pro congruo memorati organistae annuo stipendio perpetuum aliquem pecuniarium fundum vel ex eo gratiose designare dignetur, quod intentionis meae sit talem procurare organistae, qui non modo pulsu organi Ecclesiae serviat, sed et praecipue, quod alioquin Venerabili Capitulo cordi esse scio, qui iuventutem Parochiae huis in litteris, et cumprimis rudimentis fidei catholicae intruendi capax sit, seduloque instruat. Erit istud gratiosissimi Domini opus pietatis et misericordiae non modo ad laudem omnipotentis Dei directum, sed et in succursum salutis tot rudium animarum, quas unus ego pastor licet caetera, dicam in humilitate, obligationi meae non desim satis et cum sufficienti fructu erudire nequeo, quod enim populus litteraturae ignarus uno Dominico aut die festo audit, eius usque ad recursum alterius Dominicae aut festi vix amplius recordatur, qui si beneficio Venerabilis Capituli litteratura aliqua excultus fuerit, fiet, tum ipse, tum proles deinceps eius quidquid in Ecclesia doctae fuerint, ac quidquid ad christianocatholice vivendum requiritur, ex cathechetico libello toties quoties recapitulare possint, aptioresque evadant, non modo ad Venerabilis Capituli quaecunque servitia obeunda, verum etiam utiliora Reipublicae et Principi obsequia exhibere valeant. Quapropter dum humillimas preces meas denuo ferventissime repeto, in perenni veneratione generosae Venerabilis Capituli protectioni me substerno et persisto Illustrissimarum et Reverendissimarum Dominationum Vestrarum humillimus servus et capellanus J o a n n e s T r a v i n i c h, parochus Toplicensis. Na tu molbu, koju je župnik toplički I v a n T r a v i n i ć upravio završetkom godine 1762. ili početkom godine 1763. na zagrebački kaptol, primio je ovo rješenje:

1763. die 18. Januarii ex introsertis rationibus et fundamentis moti annuimus gratiose, ut reverendissimus confrater piarum summarum praefectus ex fundo noto in subsidium n o v i o r g a n i s t a e quotannis deponat flor. 50 circa complura porro alia ad fundationem et subsistentiam eiusdem organistae necessaria, novus Dominus Reverendus dominii nostri, praefectus cum cointelligentia aliorum dominionum dominis officialibus in loco tractabit et quae oportuna fuerint, concludet. De voluntate Venerabilis Capituli Paulus Goymerecz, Canonicus Zagrabiensis, Archidiaconus cathedralis, prolector. Manu propria.[3]

Kaptol je sagradio i školu te je valjda škola već bila sagradjena god. 1770. Arhidjakon je takodjer dopustio da crkvena blagajna plati godišnje osim već spomenutih 50 for. od prvostolnog Kaptola, 12 for. za orguljanje.

---

[2] U viziti od god. 1755. spominje se: „Cantionum liber novus habetur". Možda je bila to kakva rukopisna pjesmarica, jer 3. izdanje „Citharae octochordae" izašlo je tek god. 1757. (Op. ured.).

[3] Gl. vizita kanonička arhidjakona varaždinskoga N i k o l e T u r č i ć a od 14. II. 1768. u arkivu nadbiskupske pisarne. (Op. ured.).

Pok. kanonik dr. Feliks Suk, koji je dao tako sjajno preurediti orgulje prvostolne crkve, smišljao je o tom, da dade po Walckeru renovirati orgulje u Varaždinskim Toplicama. Sadanji veleč. g. župnik Josip Hajduković posjeduje pismo (upravljeno na dr. Suka), troškovnik i nacrt graditelja Walckera. Projekt je bio na 9 pjevajućih registara, dva manuala i pneumatiku. Upotrebljen bi bio stari ormar (koji je dosta dobro uščuvan) uz proširenje od otraga.

Sa popravkom počela je naša tvrtka (Lindauer i Majdak iz Vrapča br. 28) tako, da su bile orgulje do 30. IX. 1932. popravljene. Trošak je iznosio 3200 D. Orgulje su sada popravljene i sve funkcionira i izgovara dobro. Crvotočine imade dosta malo.

Orgulje će sada još zadovoljavati par godina, no radi stare dispozicije se mora svakako misliti na nove. Župa je dosta velika, osim toga je crkva uvijek puna. Mora se misliti i na kupališne goste, kojih sadanje orgulje s muzičke strane ne mogu nikako zadovoljiti. Nove orgulje dale bi se zgodno smjestiti na kor, koji je dosta prostran. Morale bi se svakako projektirati u dva ormara, da se ne sakrije prozor u sredini kora. Pošto je sada u Varaždinskim Toplicama i elektrika, mogao bi se lako načiniti električki pogon mješine.

Zagorski orkestar u Desiniću.

Dr. Franjo Bučar — Zagreb.

Sedamdesetih godina prošlog stoljeća živio je u Desiniću u hrvatskom Zagorju ugledan posjednik i trgovac Edo Hoch. On je bio veliki ljubitelj glazbe te je osnovao oko god. 1878. svoj kvartet. Hoch je svirao vrlo dobro citaru. Taj instrumenat su ondje na medji Štajerske mnogo svirali. I Hochov sin Gustav[1] naučio je dobro citaru u Mariboru i Gracu, gdje je polazio gradjansku školu. U to je vrijeme učiteljevao u Desiniću Gjuro Prejac, otac našeg umjetnika. Učitelj Prejac, rodom Slovenac iz Štajerske bio je takodjer vrlo muzikalan. Osim citare svirao je klavir, violinu, kontrabas i gitaru. Hochov kvartet, kojega sliku priopćujemo (sliku načinio je fotograf Arzenšeg iz Štajerske) bio je ovako sastavljen. Najstariji sin Hochov Gustav svirao je I. violinu, učitelj Gjuro Prejac II. violinu, Edo Hoch ml. flautu, a učitelj Ivan Budor čelo. Kod trgovca Hocha bio je pomoćnik neki Jakov Vezjak, koji je svirao flautu te flautu naučio i mladog Edu Hocha, kad se je on vratio iz Maribora. Stariji brat Gustav naučio je kod Prejca violinu — i kvartet je bio složen.

Desinićki kvartet.
Stoje: Gustav Hoch i Gjuro Prejac.
Sjede: Edo Hoch ml. i Ivan Budor.

Mladji Hochovi sinovi Oskar i Robert učili su u Zagrebu srednje škole, a polazili su takodjer hrvatski glazbeni zavod. Oskar učio je violinu, a Robert čelo. Kad su se svi ti o božićnim i uskrsnim blagdanima sastali u roditeljskoj kući, razvio se od prvobitnog kvarteta maleni orkestar. Našao se tu i Vezjak, koji je bio medjutim u Mariboru kod vojne glazbe i koji je opskrbljivao orkestar i s notama, koje je bud posudjivao, bud sam prepisivao. I Oskar Hoch je služio već sada kod vojne glazbe 53. pukovnije u Zagrebu. Dirigent orkestra Gustav Hoch povećao je i na taj način orkestar, što je pobudio zanimanje kod glazbeno nadarenih seoskih dječaka Juraka (zvali su ih Juračeki). Braća Franjo i Šandor Jurak učili su violinu, dok je njihova bratića Karla naučio učitelj Prejac kontrabas. U susjednom selu živio je takodjer bivši vojni muzičar Pavao Pasarić, koji je svirao klarinet i oboe te često sudjelovao u desinićkom orkestru. Znao bi dolaziti i jedan član od kupališne glazbe u Rogaškoj Slatini, inače stolar, koji je svirao II. violinu ili violu i donosio notni materijal. U štajerskom trgovištu Podčetrtku postojala je onda dobra limena glazba, pa je mogao desinićki orkestar u potrebi dobiti i ondje pomoć i zatražiti kojeg svirača, ako ga je trebalo.

Ovako prošireni orkestar postojao je u Desiniću od god. 1881. — pa sve do godine 1889./90., kad se većina braće Hoch razišla, po svojim zvanjima, učitelj Prejac bio premješten u Zagreb, a učitelj Budor preuzeo novo osnovano učiteljsko mjesto u Kostelu, dok je Edo Hoch umro.

Desinićki orkestar izvodio je većinom vedru glazbu: plesove, koračnice, hrvatske i slovenske davorije i pučke pjesme te izvatke iz raznih opera i opereta. Orkestar posjedovao je svoj glazbeni arkiv, koji se je nadopunjavao pošiljkama iz Rogaške Slatine, Maribora i Zagreba, poglavito od vojne glazbe 53. pukovnije, gdje je za tada služio Oskar Hoch. Osim toga izvodili se razni dueti i terceti. Klavirsku pratnju bi tada obično preuzela Hochova kćerka Filipina Hoch-Košćica. U orkestru pomagao je takodjer Viktor Košćica, djak iz Zagreba i kolega Roberta Hocha. Kao gost došao je jedamput u Desinić i poznati za-

---

[1] Gustav Hoch bio je pravi virtuoz na citari i koncertirao u Grazu i Mariboru sa glasovitim citarašom iz Štajerske Omulcem, koji je dolazio i na glazbene turneje u Zagorje.

Desinički orkestar.
Stoje: Oskar Hoch, seljak Ahec, Šandor Jurak, Franjo Jurak, Karlo Jurak.
Sjede: Edo Hoch, Gjuro Prejac, Gustav Hoch, Viktor Košćica i Robert Hoch.
(Fotografirao god. 1887. fotograf M. Flanjak iz Krap. Toplica).

grebački čelista dr. Antun Goglia. Instrumente nabavljao je većinom stari otac Hoch. Tako je on od nekog ciganina kupio staru vrlo oštećenu violinu navodno od poznatog majstora Amattia iz Kremone. Kasnije je tu violinu zamijenio Gustav Hoch žalibože za drugu takodjer dobru, koja se još danas nalazi u posjedu obitelji Hoch. I violončelo bio je vrstan, preko 150 godina stari instrumenat, što ga je nabavio Hoch negdje u Štajerskoj. Na produkcije tog orkestra rado je dolazila inteligencija iz Tuhlja (vrlo muzikalan župnik Vilim Sorg), Pregrade, Zagorskih sela pa i iz Krapine. Orkestar znao je priredjivati koncerte i u Pregradi te u Ivancu, gdje je bio načelnikom poznati Vilibald Sluga, koji je poznavao orkestar još iz vremena, dok je služio u Desiniću.

Većina članova tog orkestra sudjelovala je i kod pjevačkog društva „Zagorac" u Desiniću. To je društvo vodio učitelj Gjuro Prejac. Medju vrsnim pjevačima moram istaknuti načelnika V. Slugu (I. tenor), učitelja Tepeša iz Poljane (II. tenor) kapelana Boseka iz Vinagore (I. bas) i učitelja Denka iz Vinagore (II. bas). Članovi orkestra i pjev. društva sudjelovali su i kod raznih diletantskih predstava. Time je postao Desinić nekakvi kulturni centrum u tom dijelu Zagorja te se upravo istaknuo po tom glazbenom nastojanju. Iz orkestra se kasnije razvila glazba s limenim instrumentima, koju je takodjer osnovao Gustav Hoch. Danas je ta glazba pod vodstvom g. Lugarića kao glazba vatrogasaca jedna od najboljih u Hrv. Zagorju. Mnogi članovi te glazbe su stupili kasnije u vojnu glazbu te ondje postigli lijep položaj.

Neka još spomenem, da se je najmladji od gore napomenute braće Juraka, Gjuro Jurak, koji je takodjer započeo svoju glazbenu izobrazbu u zagorskom orkestru, preselio kasnije u Zagreb, gdje i sad živi kao umirovljeni grad. činovnik. Njegova djeca imaju svoj vlastiti kvartet te su već nekolikoput javno nastupili.[2]

Skladbe I. Padovca i V. Müllera, sačuvane u arhivu glazbenog društva „Vijenac" u zagrebačkom sjemeništu.

Branko Birt — Zagreb.

U 5. broju prošlogodišnje „Sv. Cecilije" obećao sam objelodaniti sačuvana Padovčeva djela, a to činim što prije, da ujedno odgovorim onoj gospodi, koju je ta stvar zanimala. Naime, prošlih praznika u razgovoru sa nekoliko dobrih kitaraša, bilo je nabačeno i pitanje: gdje i koja su još Padovčeva djela na životu? Ja sam im obećao odgovor. Evo ga!

I. Za solo kitaru. — 1. Variations brillantes (u A-duru) pour la Guitare composées et dediées à Monsienr Etienne de Pogledić, Prof de Phil. à l' Academie, et Prefet au College royal à Agram, par Jean Padovetz, Oeuv. 2. Štampano u Beču kod A. Diabellia. — Otisak.

---

[2] Gl.: „Sv. Cecilija" 1920. str. 207.

2. Variationen (u A-duru) über den beliebten Trauer-Walzer von Fr. Schubert für eine Guitare componirt, und den Herrn Ignaz v. Domin gewidmet von Joh. Padovetz. 4. Werk. Štampano u Beču kod Diabellia. — Otisak. Ovaj i gotovo svi daljnji štampani primjerci bili su vlasništvo Pogledićevo.

3. Introduction et variations (u D-duru) pour la Guitare sur un air de l' Opera: la Muette de Portici André Scutta par Jean Padovetz. Oeuv. 8. — Prijepis. Kao 4. varijacija jest uz kitaru pjesma u A-duru: Mädchen hört auf den Liebe Gesang.

4. Introduction und Variationen (u A-duru) über ein ungarisches National-Thema von Biharý für die Guitare componirt u Herrn Anton von Mannagetta achtungsvoll gewidmet von Johann Padovetz 9. Werk. Štampano u Beču kod A. Diabellia. — 1 otisak i 1 prijepis P. F. Pintarića.

5. Introduction u. Variationen (u A-duru) für die Guitare über die beliebte Cavatine: (L' amo ah l' amo e m'e piu cara) aus der Oper Montechi u. Capuleti, von V. Bellini Componirt u. dem Fräulein Anna von Moser achtungsvoll gewidmet von Joh. Padovetz. 13. Werk. Štampano u Beču kod Diabellia. — Otisak.

6. Fantaisie (u D-A duru) sur des motifs de l' opera: Norma de Bellini pour la Guitare composée et dediée à Monsieur J. Böhm par Iean Padovetz. Oeuvre 20. Št. u Beču kod Diabellia. — Otisak.

7. Fantasie (u A-duru) sur des motifs de l' opera: La Sonnambula de l' Bellini pour la Guitare par Jean Padovetz Oeuvre 24. Stampano u Beču kod Diabellia. — Otisak.

8. Introduction et variations (u A-duru) sur le choeur à l' Introduction de Norma pour Guitare seule, composées et dediées à Monsieur I. N. de Bobrowiez par Jean Padovetz Op. 41. Štampano u nakladi Fr. Ph. Dunst u Frankfurtu. — Otisak.

9. Introduction et (u a-mollu) pour la Guitare sur un thême favoris de l' opera: Lucrezia Borgia de Donizetti composées et dediées à Mlle Marie Haller par Jean Padovetz. Ouvre 61. Štampano u nakladi Wernera i druga u Beču. — Otisak.

10. Variation (u A-duru) über ein beliebtes (Tyroler-Lied.) Componirt für Solo Guitare von J. Padovetz. — Prijepis P. F. Pintarića.

11.* Introduction u. Variationen (u a-mollu) für die Guitare über ein Thema aus der Oper: Sonnambula von Bellini componirt u. dem Fräulein Marie Svagell von Bogacevo gewidmet von Johann Padovetz. 52. Werk. Prag bei Marco Berra. — Otisak.

12.* Introduction und Variationen (u A-duru) für die Guitare über ein Thema aus dem Ballet Ninna. Componirt von Johann Padovetz. — Prijepis Pogledićev.

13.* Variationen (u A-duru) für die Guitare componirt von Joh. Padovetz. — Prijepis.

14.* Introduction und Variationen (u A-duru) über ein Original Thema für die Guitare componirt von Johann Padovetz. — Prijepis Pogledićev.

15.* 4 Deutsche Tänze (u D-duru) samt Coda für eine Guitare verfast von Johann Padowetz. — Autograf.

Skladbe pod brojem 11, 12, 13, 14 i 15 Kuhaču nijesu bile poznate.

II. Za dvije kitare. — 1. Deux Polonaises (u A-duru) pour deux Guitares composées et dediées à Monsieur Jean Poschinger par Jean Padovetz. Oeuvre 3. Štampano u Beču kod Diabellia. — Otisak. Za dvije kitare i to: terz i secund (obična).

2. Premier Grand Rondeau (u A-duru) pour deux Guitares composée et dediée à Monsieur François de Kils par Jean Padovetz. Oeuv. 10. Štampano kod Diabellia u Beču. Također za terz i običnu kitaru. — Otisak.

3. Première Grande Polonaise (u A-duru) pour deux Guitares composée et dediée à Monsieur Joseph Benedikt par Jean Padovetz. Oeuvre 18. kod Diabellia. — Otisak.

4. Der Carneval von Venedig (u A-duru) za dvije kitare. Joh. Padovetz. Op 62. Štampano kod Wernera u Beču. Sačuvana dionica samo za prvu kitaru. Kuhaču je također bila poznata dionica samo za prvu kitaru.[1]

5. Introduction und Variationen (u D-duru) für die Guitare über ein beliebtes Thema aus der Oper Korradni von Rossini mit Quartet Begleitung, Componirt u. dem Herrn Franz Fratl gewidmet von Johan Padovetz. 5. Werk. Agram, am 10. Juni 1829. — Autograf. Sačuvana samo dionica za kitaru.

Kuhač pod op. 5. navodi drugu skladbu, ali ne znam, ima li pravo, jer je ovo autograf.[2]

III. Hrvatske pjesme. — 1. Vilini glasi. Vijenac najobljubljenijeh pjesamah hrvatskih za našu mladež, da se izobrazi u pjevanju. Za jedan glas uz pratnju glasovira ili gitare i za tri mladenačka glasa bez pratnje u glazbu što ih stavi Ivan Padovec. U nakladi Lavoslava Hartmanna u Zagrebu.

Sv. I. br. 1. Pobratimstvo („Čerke roda ponosita"). Pjesma iz Kriesnicah, za jedan glas (u G-duru) uz glasovir ili gitaru skladana Ivanom Padovcem. Dielo 71. — Otisak, 4 primjerka.

Sv. I. br. 2. Veselje mladosti („Veselo sada, veselo svi"). Pjesma od P. Preradovića za 3 glasa (u F-duru) u glasbu stavljena Ivanom Padovcem. Dielo 71. — Otisak, 3 primjerka.

2. Čeznuće za domovinom („Ja tražih tu, ja tražih tam"). Za srednji glas u C-duru s pratnjom kitare. Prijepis Juratovićev.

3. Kad? („Kad te vidim na prozoru") od P. pl. Preradovića za 1 glas u D-duru uz kitaru. — Prijepis Juratovićev.

4. Gdje („Tavni luzi i bregovi") u e-mollu za 1 glas i kitaru. Prijepis Juratovićev. Sačuvan samo prvi list. Na naslovnoj stranici olovkom je napisana partitura Juratovićevog „Miserere" u Es-duru za muški zbor. Po Juratovićevom rukopisu, pisanom olovkom, i po ispravcima u harmonizaciji, držim, da je ovo original Juratovićeva „Miserere".

---

[1] Kuhač: Ilirski glazbenici, str. 110.
[2] Kuhač: o. c. str. 110.

5. Poziv („Nebi li mi povêdali") od Ljudevita Vukotinovića za 1 glas (u C-duru) uz Piano-Forte ali Gitaru u mužiku stavljena i visokorodjenoj Gospoji Ivani Ožegović Barlabaševačkoj rodjenoj grofici Sermage strahopočitano posvetjena po Ivanu Padovcu. Delo 50. U Varaždinu tiskom I. pl. Placera. — Otisak.

IV. Njemačke pjesme. — 1. Geheimer Liebe Gram für eine Singstimme (u Es-duru) mit Begleitung des Piano-Forte oder der Terz-Guitare componirt u. an F. R. gewidmet von Johan Padovetz. 49. Werk. Wien, bei A. Diabelli, Agram bei Emil Hirschfeld. — Otisak. Kuhač navodi nakladu Wernera i dr. u Beču.

2. Die Einsame. Gedicht von Aug. Frankel. Für eine Singstimme (u D-duru) mit Begleitung der Guitare componirt und dem Fräulein Adele Keresztury von Szinerszégh gewidmet von Joh. Padovetz. 60. Werk. Werner i dr. u Beču. — Otisak.

3. Frühlingsgruss, Gedicht für eine Sigstimme (u D-duru) mit Begleitung der Guitare in Musik gesetzt von Johan Padovetz. Opus 69. Eigenthum des Verlegers Warasdin bei J. Zuber's Wwe. Kunst u. Musikalien Handlung Wien bei A. O. Witzendorf. — Otisak.

4. An den Abendstern („Wenn bei der Abend-Dämmerung"). Gedicht von Doctor Friedrich Aron v. Aschener. In Musik Gesetzt v. Padovec. (u D-duru). Prijepis Juratovićev.

5. Svršetak neke njem. pjesme za kitaru. — Prijepis Juratovićev.

Zatim ima jedan Padovčev rukopisni list: Exescizij per la mano sinistra, formale sopra le cadenze. Magjore i Minore.

* * *

Među glazbenicima — Nijemcima, koji su kod nas djelovali i nama koristili, za ilirsko doba značajan je G. Wisner-Morgenstern, a za poilirsko doba Vilim Müller. Od Müllerovih djela, što ih navodi dr. B. Širola,[3] u „Vijenčevom" arhivu nema nijednoga, ali ima drugih, koja on ne spominje, a nijesu bila poznata niti piscu članka u časopisu „Gusle".[4] Ta su:

1. Graduale („Ava Maria") u B-duru za sopran solo s orkestrom. — Autograf.

2. Ave Maria (u B-duru), graduale für vier Singstimmen mit willkührlichen Orgelbegleitung, componirt u. dem vollwürdigsten Herrn Lucas Petrović, canonicus etc. hochachtungsvoll gewidmet von Wilhelm Müller, capelmeister. Taj „Ave Maria" nije drugo, nego harmonizirana ona melodija za sopran, navedena pod 1., za muški zbor sa pratnjom orgulja. Na koricama piše „Zum hohen Namensfeste 18. X. 1857." — Autograf.

3. Offertorium („Justus ut palma florebit") Duet (za tenor i bariton) von W. Müller, uz pratnju orkestra. Komponirano u Zagrebu 18. X. 1861. — Autograf.

4. Narodjenom Cesaroviću austrijanskomu prigodom njegovog usrećujućega narodjenja dne 21. kolovoza 1858. Notju $10^1/_4$ sata. Gedicht von Dr. Mitar Demeter in Musik gesetzt u. componirt, dem hochwürdigsten Domherr.... Lucas Petrović.... hochachtungsvoll gewidmet von Wilhelm Müller, Capellmeister. Agram, 15. X. 1858. Komponirano na hrvatski tekst za bariton solo, duet, zbor i orgulje (glasovir) — Autograf.

5. Sedam pjesama za mladež učionah, posvetjene prečastnom gospodinu Petrović Luki, canonicus scholasticus... ravnatelj nadb. sêmeništa i suravnatelj, teologičkog fakulteta... po Wilhelmu Mülleru. 1861. Jedno i dvoglasno sa glasovirom. — Autograf. U zbirci su 1. Jutrenja pêsma („Bog sunašce neba gari") u G-duru, 1 gl, s glasovirom (br. 4.).[5] 2. Jutrenja pêsma („Tavne noći nestalo je") u F-duru, 1 gl. s glas. (br. 23). 3. Večernja pjesma („Umoran sam") u F-duru, 2 gl. s glas. (br. 15.). 4. Večernja pêsma („Jurve zlatno sunce zađe") u G-duru, 1 gl. s glas. (br. 24.). 5, Božja providnost („Iz daleka neba") u D-duru, 2 gl. s glas. (br. 28.). 6. Ovčar („Kolo vode jasne zvjezde") u C-duru, 2 gl. s glas. (br. 73.) i 7. Laku noć („Sunce zađe, mrak proteže") u G-duru, 1 gl. s glas.

6. Trio za gusle, čelo i glasovir. — Posvećeno Luki Petroviću, opatu. — Autograf.

7. Koračnica „Vijenca" za muški zbor. Izvađana na koncertu 1877. i 1884.

8. Uspomena na Senj, za muški zbor i orkestar. Izvađano na koncertu u proslavu imendana ravnatelja T. Gajdeka 20. XII. 1866.

9. Ouvertura C-dur. Sačuvane dionice samo za Streichquartet. Izvađana na koncertu 20. XII. 1868.

Dobro bi bilo, kad bi tko istražio da li se u arhivu senjske stolne crkve nalazi štogod od Müllera, jer je zacijelo kao organista u Senju bar nešto skladao.

---

[3] Dr. B. Širola: Pregled povijesti hrvatske muzike, str. 249.
[4] Gusle, Zgb. 1892. str. 98.
[5] Ove brojeve u zagradi stavio je Müller kraj naslova, što bi moglo značiti, da je imao veću zbirku takovih pjesmica, iz koje je izabrao ove.

Hrvatske pučke popijevke.

Nekoliko kolenda iz Dalmacije.[1]

O. Antonin Zaninović O. P. — Dubrovnik.

(Nastavak.)

Blato na Korčuli.

1. Čudnu radost ja van spravljan. — U Blatu idu „vesèlit“ dječaci, mladići i odrasli ljudi uoči Božića, Mladog ljeta i Vodokršta te uoči sv. Ivana i Mladinaca. O tom običaju u Blatu već je nešto pisao u „Sv. Ceciliji“ Niko Kalođera.[2] Ovo, što sam imao prilike dobaviti i zabilježiti, znatno upotpunjuje što je ondje izneseno. Za „veseljánje“, tako ondje zovu kolendanje,[3] imali su prije drukčije tekstove i napjev, nego li su oni, što ih sada upotrebljavaju, a znadu ih još samo nekoji stariji ljudi i žene. Tekstove, starije i nove dobio sam od veleč. don Vicka Bosnića, koji ih je prošlih godina zapisao, a napjeve sam zabilježio prema pjevanju veleč. dra Iva Bučića, oca mu Marina te majke Jake i sestre, koji su svi po naravi muzikalni i rado pjevaju ove pjesme.

Ova pjesma, što je donosim na prvom mjestu, pjevala se uoči Božića. Tekst joj se nažalost nije najbolje sačuvao i nekoje su kitice nepotpune i pomiješane. Ali napjev, koji mi je pjevao spomenuti g. Marin Bučić, vrlo je lijep i čisto koralan. Držim, da je veoma star.

Andante sostenuto.

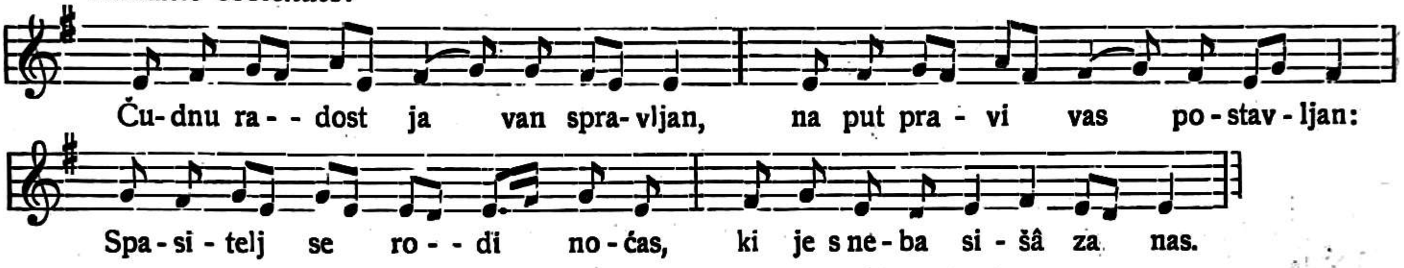

Ova se prva kitica „opećiva“ kao pripjev iza svake kitice. Daljnji tekst glasi:

U Betlemu Bog se rodi,
Vesel'te se svi narodi,
Gradu tako ime biše,
Kako Sveto Pismo piše.

Među dvije živinice
Kod Josipa i Divice,
Nebesa ih sad slišaše,
Slatkin glason vapijaše.

A nemojte vi tu stati,
Blizu ćete Njega naći;
Do Betlema vi pojdite
I Njemu se poklonite.

Svi pastiri potekoše,
Divu Sinkon tu najdoše;
Diva Sina povijaše,
Jur svin sviton koj vladaše.

Kad pastiri to vidiše,
Tiho Mu se pokloniše.
I domu se povratiše,
Svemu puku navistiše,

Da se rodi Bog jedini,
Koj je s neba sašâ vični
Za otkupit puk od smrti
I sobon ga u raj skupit.

Među dvije živinice
Kod Josipa i Divice
Vol, tovarče noćno staše,
Zimu s dahom odgonjaše.

Ovo sveto porođenje
Došlo svima na spasenje.
Bogu Ocu zahvalimo,
Božju Majku pozdravimo!

A blaženi u pristolju (sic)
Dajmo Njemu hvalu dostojnu!
Sad, Isuse, budi hvaljen
Po sve vike vikov. Amen.

2. Blagdan sveti jur dospiva. — Ni ova pjesma, koju su pjevali uoči Mladog ljeta, nije dobro sačuvana. Napjev je isti kao i za prvu pjesmu, ali na nekojim mjestima melodijski i ritmijski preinačen. Pjevala mi ga je spomenuta Jaka Bučić. Prva je kitica pripjev, koji se ponavlja.

---

[1] U prošlogodišnjem 5. broju treći takt napjeva za pjesmu o sv. Martinu pogreškom slagara je pobrkan. Mora da glasi ovako:

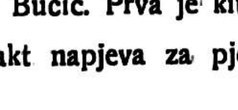

[2] „Sv. Cecilija“, g. 1923., str. str. 10.—11.

[3] N. Kalođera u spomenutom članku i u naslovu istoga piše „veselenje“, ali narod ondje, u koliko sam čuo, a naumice sam o tom pitao više njih, govori „veseljánje“. Zašto tako, a ne veselenje“, neka protumače filolozi.

Andante sostenuto.

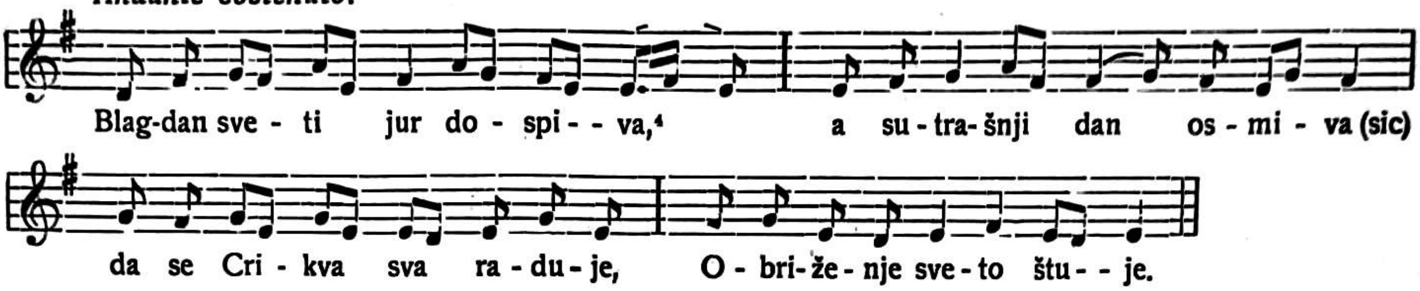

Ono vrime, koje prijde,
Od cesara list izijde,
Augustin (!) se ti zoviše,
Kako Sveto Pismo piše,

Da se pišu svi narodi
Podložnici, koji zgode (sic)
Pod njegovu oblast stoje,
Vlasti njega da se boje.

Potpisanje to čineći
Svaki u svoj grad hodeći
I sam Jozef iz Nazareta,
Pun milosti Duha Sveta.

Kada dojdu blizu grada,
Prijde s·ično vrime tada,
Da porodi tu Divica,
Svitla zvizda i danica.

Da porodi ondi svoga,
Sina svoga jedinoga
U špilici blizu grada,
Gdi živine bihu tada.

I u svite Njega savi,
I u jasle Ga postavi,
U slamici, gdi On staše
Jer mu mista ne bijaše.

Slava Bogu na visini,
Isukrstu, ki sve stvori,
A mir ljuden na nizini,
Ki nastoju dobrin dilin.

3. Došli smo van navistiti. — Uoči Tri Kralja pjevali su prije ovu pjesmu, koja nam je već poznata iz Korčule, ali je ova za dvije kitice dulja i nešto drukčija. Zadnju kiticu bit će pjevali na polasku iz kuće, u kojoj su bili počašćeni. Napjev je isti kao i za onu prvu, a tekst joj je ovaj:

Došli smo van navistiti
Vodokršća dan čestiti,
Da su Kralji dojezdrili,
Da su Bogu dar donili.

Od Istoka do Tri Kralja,
Iz dalekih tih zemalja,
Jur se bihu uputili,
Otkud svitlo sunce ishodi.

Svitla zvizda plemenita
Bi in družba ta čestita,
Srid Istoka ku vidiše,
Njima pravi to put biše.

Kad su došli u ono misto,
Gdi se kaže Božja milost,
Na kolina bihu pali,
Lipe dare prikazali.

Dadoše Mu srce i viru,
Zlato, tamjan ter i miru;
Od svih dara koji (sic) prima,
Bi Mu mira najmilija.

Ispunivši svoju želju
Mudri Kralji u veselju
Iz betlemske zemlje jezdru,
U vladanja svoja gredu.

Vratiše se drugin puton
Svitlon zvizdon i prignuton;
Fale Bogu mnoge čine
U rođene kraljevine.

Hvala vami na ljubavi,
Udilili ku ste nami;
Gospodin van platî ozgar,
Ostanite s Bogon sadar!

4. Na osvit sveta Božića. — Namjesto navedenih, kao što je spomenuto, sada pjevaju druge pjesme, a prva je ova za Badnji dan uvečer. Prva kitica u ovoj i u slijedećim pjesmama ponavlja se kao pripjev iza svake kitice.

Andante con moto.

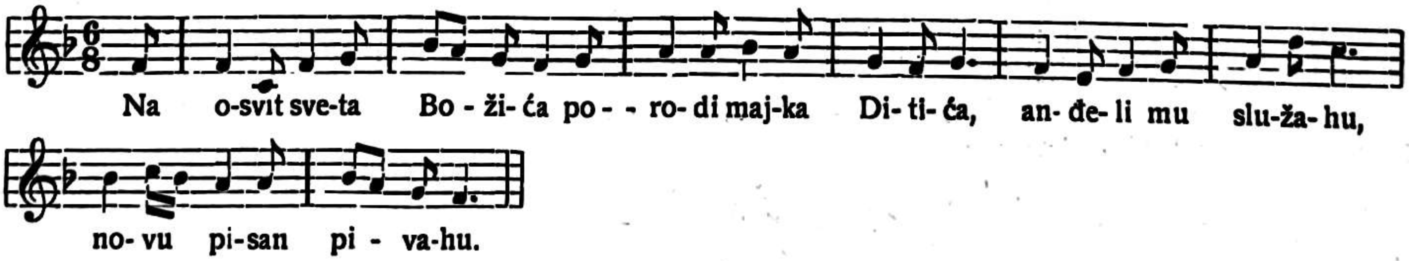

Tako se pjeva prva i zadnja kitica, kojima su stihovi dulji, a sve ostale kao slijedeća pjesma za Mladince.

---

[4] Ovo je tek približno. Ures, što ga je ovdje pjevala, nijesam mogao točno zabilježiti.

Po Duhu Svetomu
Koji se uputi,
Od Dive Marije
noćas se porodi.
A kad se porodi,
Usrid noći biše;
Tad anđel pastirin
Navistit hotiše.
Reče in anđeo:
Bojat se nemojte,
Veselo Betlemu
Svi se uputite.
I premda u jasle
Nać ćete to Dite
Od majke povito
U uboge svite.
Jer on Sin pravi jest
Oca nebeskoga,
Ki će bit spasitelj
Sveg svita ovoga.

I tada anđela
Mnoštvo doletilo,
Skup vojske nebeske
S njima se združilo.
Začuše pastiri,
Rekoše: Hajdemo,
Betlemu veselo
Svi se uputimo!
Udilj se skočiše.
Betlemu pojdoše,
Što bi in rečeno,
Onako najdoše.
Tada svi kleknuše
Na gola kolina,
Blagoslov prosjaše
Od Božjega Sina.
Od Majke Marije,
Ka kod Sinka staše,
I od Boga svoga
Blagoslov primaše.

A pokle blagoslov
Bijahu primili,
Hvale Bogu daše,
Odtud se dilili.
Svaki svomu stanu
Sretno se vratili,
Zvizdu na Istoku
Bijahu vidili.
Navišćivajući
Ovo porođenje
Zvizda na Istoku
Bi im za zlamenje.
I mi se klanjajmo
Rođenju Isusa,
Koji nam prinosi
Blagi dan Božića.
Tebe, Isuse, hvalimo,
Sveto Trojstvo slavimo,
Majku Božju častimo
Svetu Divu Mariju.[5] Amen

5. M l a d i n c i s u m l a d i. — I ova pjesma nam je poznata iz Korčule, no kao i ona slabo sačuvana. Pjeva se po pređašnjem napjevu, ali na mjestima skraćenom zbog kraćih stihova u kiticama. U šestom taktu od kraja druga kajda je *g* ili *d*, prva običnija.

Andante con moto.

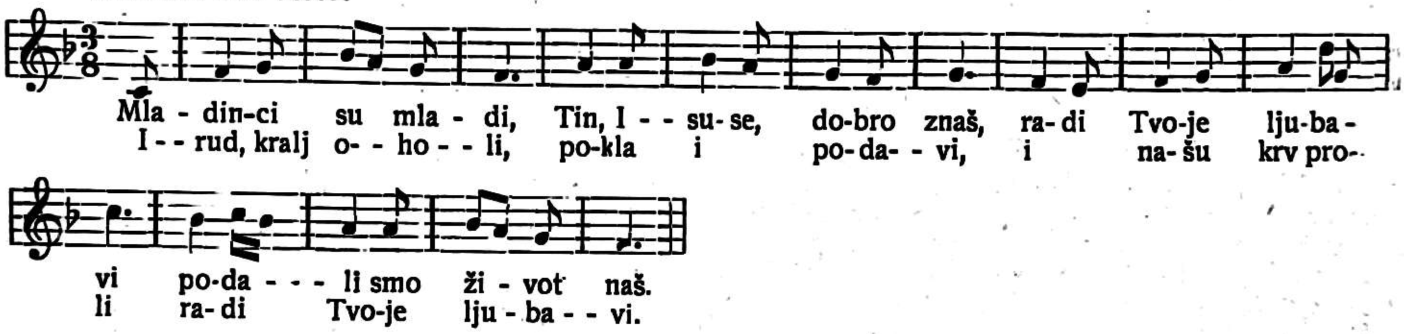

Josipova Sina
Želeći pogubit
Dajte(!) puku na znanje:
Dare ćete primiti.
Od (!) žalosne majke,
za primiti dare
Divne povijahu
za ditiće mlade.

Kada u dvor preda nj
Sva dica dojdoše,
Sve čini posići,
Nitko ne uteče.
I zemlja cvilila,
Kad je to vidila,
Gdi se prolivaše
Pravedna krv iz tila.[6]

Majke ih plakahu
Žalosne u tugah,
Koje ih davahu
Noseći na rukah.[7]
Mladinci veliki,
Vitezi gizdavi,
Za vas su ti vinci,
Nos'te ih na glavi!

I ovi blagoslov
Primite od mene,
I s njime pojdite
U dvore blažene!

[6] U drugoj rukop. knjižici veleč. Bosnića ima ista pjesma nešto dulja od ove. Iza ove kitice dolazi ondje ova: „Rakela cvilika — Svon moću i snagon — Videći poklanu — Dičicu pridragu".

[7] Iza ove kitice slijede u istoj knjižici ove tri: „Vojnici veliki — Nemojte biti nemili — Jer naša dičica — Ko su van zlo učinili? — Ne hti se smilovat — Nitko od vojnika — Jer Irud kralj — Bijaše ondika. — U toj nemilosti — Mladinac pogubi — Sto i četrdeset tisuća — I četiri i više". Navodim i ovo za one, koji se budu zanimalli i proučavali svetačke legende kod nas.

6. O s v i ć e b l a g i d a n. — Pjeva se sada uoči Mladog ljeta po istome napjevu kao i pređašnja, a dulji stihovi kao ona pod br. 4.

Osviće blagi dan
Novoga godišća,
U kom se naš Isus
Htide obrizovat.
Ovo je osan dan
Preslavna sveta Božića,
Da Majka Marija
Prikaže u tempal Ditića.

Na ovi blagi dan
Vas se svit raduje;
Za ljubav njegovu
Ovi se dan štuje.
Jer On Sin pravi je
Oca nebeskoga,
Zato u veselju,
Poštujmo svi Njega!

Začuše pastiri,
Rekoše: Hajdemo,
Betlemu veselo
Svi se uputimo![8]
Udilj se skočiše,
Betlemu pojdoše,
Što in bi rečeno,
Onako najdoše.

[5] Ova zadnja kitica uzeta je od pjesme „U se vrijeme godišta".

[8] U ovoj se pjesmi ponavlja nekoliko kitica iz pjesme, što se pjeva na Badnji dan. U članku N. Kalođere jedina pjesma, što je čitavu navodi, ima prve tri kitice (drukčije poredane) jednake prvim trima u ovoj pjesmi, dok joj je ostali tekst, u nekojim kiticama vrlo dražestan, posve drukčiji.

I mi se klanjajmo
Rođenom Ditiću,
Od neba i zemlje
Vičnomu Kraljiću,
Da bi nam On dao,
Prvi dan godišća
Pričekat i dočekat
Drugoga godišća.

Još nek nam udili
Od zla nas čuvati,
Na svrsi života
U raj nas zazvati.
I odmah klekoše
Na oba kolina,
Blagoslov prosjahu
Od Božjega Sina.

Od Majke Marije,
Ka kod Sinka staše,
I od Boga svoga
Blagoslov primaše.
A kada blagoslov
Bijahu primili,
Hvale Bogu daše,
Odtud se dilili.

7. Tri Kralja jezdahu. — Od ove poznate nam, duge i vrlo raširene pjesme za Tri Kralja pjevaju u Blatu prema onome, što je zabilježio veleč. Bosnić, samo tri kitice i to pokvareno, a završuju s još jednom, koja se ne odnosi na predmet. Napjev joj je kao i za pređašnje dvije.

Tri Kralja jezdahu,
Više dan iđahu
Koji Bogu nose dar:
Miru zlato i tamjan.

Oni su hodili
Po putu trinajest dan,
Dokle su jur došli
U Jeruzolim grad.

Oni su hodili
Po rosnoj travici,
Išćahu Isusa
Pri svitloj danici.

I s ovim svršavan:
Bila van laka noć,
Anđeli od raja
Došli van u pomoć!

Spomenuto je već, da idu veselit i uoči sv. Ivana, ali teksta u rukopisnim knjižicama veleč. Bosnića nema, niti sam ga od drugih mogao dobaviti.

(Nastavit će se.)

Naši dopisi.

Nova Gradiška, 14. januara 1933.

Crkveni pjevački zbor. U ljetu prošle godine otvoren je u Novoj Gradiški samostan čč. ss. milosrdnica, u kojem se obdržavaju tečajevi za ručni rad, jezike, pjevanje, klavir i t. d.

Odmah nakon svog dolaska organizirale su čč. sestre mješoviti pjevački crkveni zbor pod vodstvom č. s. Jelisave. U zboru pjevaju Križari i Križarice, u glavnom djaci ovdašnje realne gimnazije. Time je konačno, mislimo, riješeno toli važno pitanje crkvenog pjevačkog zbora u Novoj Gradiški t. j. u našoj župi i potrebno je, da se taj zbor stalno uzdrži. — Zbor pjeva svake nedjelje na t. zv. djačkoj i velikoj misi i na ostale crkvene blagdane. Do sada su izvedene skladbe: Lucić: O silni jaki Bože; Novak-Dugan: Sa nebesa; Hadrović-Dugan: Zdravo budi slavna Djevo; Matejevski: Klanjam ti se; Diblinger: Spi čedo; Matz: O pastiri i još neke druge.

Zbor je dosta malobrojan, ali dok ženski glasovi zadovoljavaju, dotle su muški veoma slabi, bez boje, mladi neškolovani glasovi, tek prešli fazu mutiranja. Bilo bi potrebno, da se muški zbor popuni s nekoliko starijih pjevača; basovi su preslabi, dok se tenori mjestimično i previše ističu svojim reskim i neugodnim zvukom. — Dinamika i vokalizacija zbora je dobro izradjena i uklone li se navedeni nedostaci u muškom zboru, imat ćemo priličan crkveni zbor.

Veseli nas iskreno, što smo konačno dobili crkveni zbor, a ovo smo napisali zato, da se sa iskrenom riječju pomogne tom zboru, da što bolje napreduje i vrši svoju misiju, koja mu je namijenjena.

Dragutin Gjurić, ml.

Krapina, dne 19. I. 1933.

Križarski pjevački zbor u Krapini opet je pokazao lijep uspjeh, te sve na juriš osvaja ljubav i simpatije krapinskog gradjanstva i okolice. Dne 14. i 15. I. priredjena je svečana Akademija. Program je bio veoma biran. Veliki mješoviti zbor koji imade 35 djece i 32 muška glasa zvučao je veoma lijepo, a ritam i vokalizacija su izgladjeni tako da je publika s oduševljenjem slušala zvonke dječje glasiće i poslije svake otpjevane pjesme zahtijevala da se ponovi. Muški zbor bio je takodjer na mjestu pjevao je dinamički složno i zadovoljio u svakom pogledu. Mora da se uložio velik trud i strpljivost, jer se zbor sastoji od isključivo seoske mladeži: djeca i momci.

Pjevale su se kompozicije Špoljara, Žganca, Totha, Lhotke i Matza. Tko pozna pogotovo Lhotku, znade da se taj ne šali svojim harmonizacijama, nego zahtijeva dobar i muzikalan zbor.

Kad je maestro dr. Širola, koji je bio prisutan toj Akademiji izrazio svoje potpuno zadovoljstvo nad izvedbom pjevačkih zborova, to možemo čestitati i pjevačima i njihovom vodji, za kojega znademo da voli osnivati i voditi izrazito pjevačke zborove. Najprije Hrv. Kat. Pr. društvo »Turopoljac« a sada Krapinčane-zagorce.

Nemožemo mimoići a da se najpohvalnije ne izrazimo i o izvedbi Hoffmansthalovog »Čovjeka«, kojega je režirao i glavno lice glumio br. Marko Radmio. Dosta je reći ovo: Bio je prisutan i dr. Vel. Deželić ml. koji je dao ovakvu kritiku: »Gluma je bla veoma dobra premda se na nekojim mjestima opaža da su dečki kajkavci, ali Marko je bio izvrstan u svakom pogledu«.

Krapinčan.

Glazbena literatura.

Cantate Domino. Cerkveni moški zbori. Postne in velikonočne pesmi. Uredil Vinko Vodopivec. Samozaložba. Gorica 1931. Katol. knjigarna v Gorici. Cijena 4 lire.

Ova zbirka sadržaje sedam korizmenih i šest uskrsnih pjesama za muški zbor i to: pet od samoga V. Vodopivca, četiri od L. Bratuža i četiri od E. Komela. Sama zbirka je vrlo praktična jer pruža i slabijim muškim zborovima na novije tekstove lakih kompozicija u lijepom melodijskom i harmonijskom ruhu. Korizmene su pjesme izrazito blage i neprisiljene te lijepo označuju pokorničko raspoloženje, dok su uskrsne vedre i odlučne. U nekima se izmjenjuje zbor sa solima ili sa pratnjom orgulja. Pjevači će sigurno s veseljem pjevati pjesme iz ove zbirke, jer im neće praviti tehničkih poteškoća kod izvađanja. Preporučam. **.O. Anselmo Canjuga.**

Laudate Dominum. Zbirka mašnih pesmi za moški zbor uredil V. Vodopivec. Samozaložba. Gorizia 1932. Cijena 4 lire kod Katol. Knjigarne v Gorici.

Zbirka sadržaje osam misnih pjesama za muški zbor. Zastupani su skladatelji: E. Komel, J. Laharnar, L. B. i V. Vodopivec svaki sa dvije skladbe.

Općenita oznaka ovih skladba je ta što su sve za praktičnu porabu vrlo zgodno sastavljene. Melodije su općenito glatke (osim nekih manje spjevnih intervala) a harmonije su jasne i pregledne. Literatura misnih pjesama, koja je kod nas vrlo oskudna, obogaćena je kod braće Slovenaca sa jednim praktičnim djelom za muške zborove. **O. Anselmo Canjuga.**

M. van Overeem op 31. Messe en rè majeur à 2 voix d'hommes avec Accomp. d'orgue ov d' Harmonium; la partition Fr. 3, chaque partie à 30 cms. Edition Schott — Bruxelles — Belgique.

Ovaj opus predstavlja nam majstora odličnih kvaliteta, koji zna biti zanimljiv u gradnji melodija i sa lakoćom riješava interesantne harmonijske probleme. Misa je pisana za dva muška grla uz pratnju orgulja ili harmonija. Pjevačke dionice su sve spjevne, melodije glatke i plemenite, tako da ne stavljaju velikih zahtjeva na pjevače. Pratnja orgulja ili harmonija, većinom samostalna, je bujna i živahna, pa zato orguljaš treba da ima okretne ruke, hoće li da si sam registrira. Uza sve to pratnja sa pjevačkim dionicama čini lijepu cjelinu. Muški zborovi neka za promjenu nauče ovu dvoglasnu misu i mislim da neće požaliti truda, što će upotrijebiti kod učenja.

O. Anselmo Canjuga.

P. I. M. Plum, O. S. M. op. 64: Offertoire (Lauda Sion) cijena Fr. 1.50. Schott frères Editeurs — Bruxelles.

Ovaj ofertorij gradjen je kao mala fantazija na temu koralne sekvencije Lauda Sion. Tema je slobodno obradjena te se javlja u različitim dionicama i oblicima. Ponešto umara prečestim opetovanjem ali se ipak zgodnom registracijom dadu postići lijepi efekti.

O. Anselmo Canjuga.

P. I. M. Plum, O. S. M. op. 46. Fantasie pour Grand Orgue. Cijena Fr. 2.50. Schott frères Editeurs — Bruxelles

Ovom malo većom fantazijom za orgulje pretstavlja nam se skladatelj kao majstor većih pretenzija, koji dobro pozna mogućnost i sposobnost modernih orgulja i znade kako da iz toga instrumenta izvabi najrazličitije efekte.

Skladba imade u glavnom tri dijela. Osobito je lijepo obradjen srednji dio: Adagio grazioso, u kojem pedal u raznim varijacijama imitira temu, koja se izvodi na drugom manualu. U trećem dijelu opetuje se tema prvoga dijela sa posebnim završetkom. Skladba je teže naravi pa se za izvedbu zahtijevaju dobre orgulje, spretne ruke i noge za sviranje i za registraciju .

O. Anselmo Canjuga.

A. Moortgart: Voix du Sanctuarie 45 pièces pour Orgue ov Harmonium. 2-me Volume. Cijena Fr. 3.50. Schott frères Editeurs — Bruxelles.

Kako joj naslov kaže: »Glasovi svetišta« sadržaje ova zbirka 45 kompozicija za orgulje ili harmonij. Sve su skladbe lakšega stila, ali pomno obradjene i zanimive.

Prvih 20 komada skladano je u dur ili mol- ljestvicama kao predigre, medjuigre i poigre. Za drugih 25 komada uzete su teme koralnih melodija, tako da mogu zgodno poslužiti kao predigre za neke introite, graduale, himne i sekvencije. Najljepše je obrađen u ovom dijelu br. 1. na teme sekvencije Veni Sancte Spiritus.

O. Anselmo Canjuga.

Sacri concentus di Rafaele Casimiri. Volume VIII. Cijena 12 lira. Edizioni »Psalterium«. Roma 4. Piaza s. Giovanni in Laterano 4.

Odličan crkveni skladatelj sabrao je opet u ovoj svesci lijepu kitu izabranih kompozicija, koje će crkvenim zborovima osobito u sjemeništima poslužiti. Skladbe pokazuju majstora, kojemu je polifonija naročito klasična prešla u krv i koji s lakoćom za svaki liturgijski tekst nalazi načina kako da ga muzički izrazi. Skladbe slijede ovim redom:

1. In festo Annuntiationis B. M. V. pet koralnih antifona za I. i II. vespere sa psalmima harmonizovane glatko i okretno. Za neparne strofe psalama skladao je po tri načina za dvoglasni zbor i orgulje. Svaki način odgovara duhu one ljestvice u kojoj je dotična koralna antifona. Na isti način skladan je i Magnificat posebno za I. i II. vespere.

2. Surrexit Dominus vere. Invitatorij za uskrsni matutin za alt, tenor i bas uz orgulje. Dok se pjeva koralni invitatorij i himnus ovaj troglasni stavak krepko potencira uskrsno veselje.

3. Haec dies, uskrsni graduale za alt, tenor I. i II., bas i orgulje. Skladba kratka ali jezgrovita. Interesantna je obradba jubilusa na riječ »exultemus«.

4. Regina coeli, marijanska antifona za uskrsno vrijeme skladana za tenor I. i II., bariton i bas. Harmonijski jednostavna ali efektna skladba.

5. Slijedi 5 Marijanskih antifona za dva jednaka ili nejednaka glasa uz orgulje: Nigra sum, Jam hyems transiit, Benedicta es tu, Laeva ejus i Dabit capiti tuo. Sve su antifone kontrapunktički obradjene mjestimice s imitacijama u terci, kvarti, kvinti i oktavi.

6. Locus iste, graduale in dedicatione ecclesiae za sopran, tenor, bas i orgulje.

7. Timete Dominum, graduale za blagdan Sviju Svetih za 3 nejednaka glasa i orgulje.

8. Juravit Dominus, graduale za blagdan sv. Klementa za sopran, tenor, bas i orgulje.

Ove su skladbe isto tako uzorno obradjene. Ima i solističkih mjesta sa izrazitim melodijama i lijepom pratnjom orgulja.

9. Magnificat, koralna melodija VIII. načina. Neparne strofe skladane su za sopran, tenor i bas uz orgulje u obliku falsobordona.

10. Nunc dimittis, kantik za kompletorij počinje koralnom melodijom III. načina, dok 4 glasni muški zbor u falsobordonu nastavlja ostali dio.

11. Konačno je dodan psalam 69. Deus in adjutorium, koji se pjeva na procesiji u prosne dane iza litanija. Neparne strofe obradjene su u falsobordone za 4-glasni muški zbor i 3-glasni dječački zbor. Odličnu zbirku svima preporučam.

O. Anselmo Canjuga.

Mihovil Logar: Tango (Interpretacija Milice Čop) — **Minuetto con tristezza — Minuetto con umore** (Gospodji Milici Banac) — Edition Frajt, Beograd.

U svim plesnim formama najodlučniji je rekvizit ritam. Ako je taj raskinut i potrgan pa još prekrit nemelodioznim (kakofonskim) primjesama, gubi se ono bitno plesnoga karaktera. Pogotovo, kad se plesna forma uzima kao podloga koncertnom djelu. Klavir nikako ne trpi kakofonije, jer dok je u orkestralnoj obradbi moguće razdiobom na razne karaktere instrumenata podrediti akustički opora mjesta i ublažiti njihove neugodnosti, kod klavira, koji napokon ipak ima samo jedan registar, to nije lako moguće. Ili se bar traži izvanredan poznavalac toga instrumenta i njegove tehnike, pa da mu uspije nadvladati takove sukobe. U dvije stranice Tanga zbog toga normalni će svirač jedva naći muzičku nit. U oba pako Minuetta, nadasve jednostavna, u kojima je opet odloženo sve, što bi moglo odvratiti pažnju, svirač upravo poradi te naivnosti ne će naći svog zadovoljenja. **Dr. Markulin.**

Muzičar. — Glasilo »Saveza muzičara u kraljevini Jugoslaviji«, izlazi svakog 1. i 15. u mjesecu, uredjuje Fran Mikolić (Kranjčevićeva ul. 25.), pretplata 48 D na godinu. — Sa novom godinom počeo je »Muzičar« izlaziti u novom formatu i ruhu, a uz to izlaziti će mjesto jedamput, dvaput mjesečno. Hoće time, da posluži muzičarima kod potražnje i ponude angažmana. To će svaki član moći učiniti preko »Muzičara« besplatno. »Muzičar« će nastojati, da koncentrira u sebe sve potražnje i ponude angažmana i težiti da postane centralni organ za sve one, koji imaju kontakta s muzičarima. Dvokratnim izlaženjem moći će to glasilo dvostruko brzim tempom pratiti sve najvažnije pojave u staležu muzičara. U članku: »Muzičari po zvanju« ističe pisac, da su sposobnost u zvanju, široka sveopća naobrazba i besprikorno ponašanje temeljni uvjeti, s kojima će se postići veće poštivanje muzičara i njihova zvanja. U članku ozbiljna riječ u ozbiljno vrijeme naglasuje se, da je danas važnije nego ikada, da se medju muzičarima ojača misao strukovne solidarnosti, čiji vidljivi rezultat je organizacija. Slijede još članci: »Kriza kazališta — kriza uprave?« i »Reproduktivni muzičar je stvaralac!« Nijedno kazalište nije naime propalo zbog plaće orkestra, već u prvom redu radi lošeg gospodarstva. Slijede sitnije i savezne vijesti. Preporučamo.

Dr. Antun Goglia: Ivan pl. Zajc. O stotoj godišnjici njegova rodjenja (Leksikon format, str. 66.). Iscrpiva rasprava o tom našem glazbenom prvaku, što je kroz dvije godine izlazila u »Sv. Ceciliji« napose je otštampana. O toj je raspravi napisao kritičar »Obzora« g. L. Š. K. u 8. broju 1933. ovaj prikaz:

»Nedavno izašla je iz štampe biografska studija g. Dra. Antuna Goglia o majstoru Ivanu pl. Zajcu. Ova studija izlazila je u nastavcima u glazbenoj smotri »Sveta Cecilija« te smo već imali prilike istaknuti njezinu veliku vrijednost za našu glazbenu povijest. Kao u svojem prikazu povijesti Hrv. glazbenoga zavoda, tako je i ovdje ovaj naš požrtvovni radnik s velikim trudom, ozbiljno i najsavjesnije prikupio i proučio sve podatke o majstoru Zajcu, koji su se mogli naći, i iz njih na potpuno objektivni način sastavio prikaz života i djelovanja zaslužnoga muzičara, koji za razvitak naše mlade umjetne glazbe znači jednu od najvažnijih epoha.

Bogati sadržaj razdijeljen je u poglavlja Zajčeve mladosti, studija u Milanu, djelovanja na Rijeci, njegovog dolaska u Zagreb te njegovog plodnog rada u domovini po vremenskim periodama i djelima, u crkvenoj muzici te kao pedagoga. Prikazan je Zajc kao čovjek, navedeni su točno svi njegovi brojni opusi, a opisana je i proslava stogodišnjice. Djelo urešeno je mnogim portretima Zajca i njegovih suradnika te drugim slikama.

Izdanjem ovoga vrijednoga doprinosa našoj glazbenoj povijesti, koji bi morao resiti knjižnicu svakoga muzičara i ljubitelja glazbe, stekao si je g. Dr. A. Goglia novih zasluga, pak se pouzdano nadamo da će on daljnjim plodnim radom na ovom neistraženom polju još mnogokojim djelom obogatiti naše znanje o našoj glazbenoj prošlosti.«

L'organista liturgico. God. I. svezak 9. Ovaj svezak odlične revije za orguljašku literaturu od mjeseca rujna prošle godine donosi sedam jasno stilizovanih kompozicija za orgulje. Zastupani su ovi skladatelji: Felice Raugel (Pariz), Cesare Dobici (Rim), Paolo Magri (Milan), Luigi Picchi (Como), Pietro Dentella (Milan), Josè Maria Padrò (Barcelona) i C. E. Zöllner.

Na početku svake skladbe podana je o njoj kratka analiza i označena registracija za izvadjanje.

Osim toga donosi ovaj svezak na omotu iz pera G. B. Le Guello kratku i konciznu ali preglednu pouku u gregorijanskom pjevanju i to o psalmodiji t. j. o načinu pjevanja psalama. Navodi općenito o psalmodiji, zatim o intonaciji, o glasu recitacije, o kadencama te konačno o samom izvadjanju psalmodije.

Ovu izvrsno teorijski i praktično uredjivanu reviju svima orguljašima preporučam.

Naručuje se: Casa Musicale Edizioni Carrara, Bergamo, Italia. Cijena za inozemstvo godišnje 35 lira. **O. Anselmo Canjuga.**

Zeitschrift für evangelische Kirchenmusik. Monatsschrift für alle kirchenmusikalischen und liturgischen Aufgaben der evang. Kirche. — Verlag: F. W. Gadow u. Sohn, G. m. b. H. Hildburghausen. — Cijena godišnje 6 RM.

I prošle godine priopćio je taj ugledni ev. časopis radnje, koje zanimaju glazbeni svijet sviju smjerova.

U četiri članka piše I. Dittberner o G. Fr. Händel-u zanimljivim stilom. Čini se, da je stagnacija u evang. crkvenoj glazbi, koja se zapažala sve tamo od dobe racionalizma, prestala, te da se budi novi život, kako to dosta dokazuje orguljaška i zborna muzika. »Pogledamo li pak dublje, to se čudimo, kolika li je nutarnja rastrganost na ovom području; kakova li je manjkavost glede jednosmjernog cilja i jasnog procjenjivanja.« To konstatira prof. dr. Karlo Hasse u radnji »Die gegenwärtige Lage der evangelischen Kirchenmusik im Lichte der Entwicklung«, str. 17—24. Ozdravljenje i ojačanje evang. crkv. muzike očekuju mnogi: izvana. Samo im je teško odlučno naglasiti i neuvijeno priznati, da spas dolazi s katoličke strane!

U člančiću »Kirchenmusik und gottesdienstliches Leben« iznosi K. H. Schweinsberg nekoliko poučnih konstatacija. — Teška vremena sadašnjice vode ljude sve više u crkvu; privlači ih riječ Božja. Nažalost služba Božja (autor misli na evangeličku) napučuje crkvu ali je ne oživljuje. Za oživljavanje doprinosi i crkv. muzika. Prvo: i dandanas leži pjevanju zamjerna snaga u »starom koralu«. Drugo: orguljanje prije i poslije službe Božje, sa svojim sladjahnim i romantičnim melodijskim linijama, ne služi »na slavu Božju«. Sve u svemu: čuje se vapaj za pravim crkvenim pjevanjem i orguljanjem.

E. Krieger u »J. S. Bachs Choralbegleitung« (str. 57—63) govori: 1. o polifonom koralu, 2. o jednostavnom, akordijskom koralu, 3. o koralu, protkanom s čednim figuracijama, 4. o koralu, koji iza čednijeg početka prelazi u bujniju figuraciju, 5. o koralu s umjetnički bogatom kontrapunktikom, 6. o koralnim fugama. To nema značiti, kao da je ovaj slijed de facto u razvitku Bachove umjetnosti, jer je Bach upotrebljavao sve više manje paralelno, nego da nas potakne na rad i na studij i na nasljedovanje.

»Volkskirchenkonzerte« (J. Dittberner), str. 105—111. Izmedju ostalih općenitih misli naglašuje pisac osobito ovo, neka bi se »opet uveli stari pučki crkv. koncerti te kao prave »unutarnje misije« postali spojnicom medju crkvom i domom: povoljno utječući i na pučku muziku.« Na pitanje, šta da se pruža kod crkv. koncerata, ističe se sasma ispravno načelo: »Ono, što je najbolje, za puk i crkvu je još dosta dobro.« Gledom na sv. mjesto, gdje se širi čast Gospodnja a ničija druga i gledom na izrečeni princip, ipak nije ni Nijemcima (kažu oni sami!) lako, da nadju zgodan i podesan izbor kraj svega bogatstva crkv. kompozicija. Odlučno i posve dobro piše Dittberner: »Otale s praznim kling-klangom virtuoznosti; otale sa svime, što samo na to smjera, da se umijeće izvadjačevo osvijetli i tako služi osobnoj taštini; otale sa sladjanim, plitkim i besadržajnim muziciranjem! pri crkvenoj skladbi valja paziti ne samo na formu nego još više na sadržinu.« »Ima sva sila misa, moteta itd., koji su po vanjštini sudeći glatki i sasma korektno izradjeni u slogu Paletrininom, no iznutra sve drugo, samo ne crkveni. Prava crkvena muzika je neprisiljeni glazbeno umjetnički izraz vjerskog raspoloženja i osvjedočenja. Nadalje se autor obara na one »jednostrane i tjesnogrudne osobe«, koje misle, da žig prave crkv. glazbe nose ona djela, koja dokumentiraju starost 100—200 god. »Valja da imamo otvorene oči i toplo srce za nadobudne, odlične moderne majstore... Našoj evang. crkv. muzici mora se osigurati oprezni, umjereni napredak. — Misli, koje pisac razvija o učesnicima, solistima, instrumentacijama, programu i stilu crkv. koncerata, zanimaju same od sebe. Lijep je predlog, da bi i publika, recimo, u jednoj točci aktivno sudjelovala i nijema »usta otvorila«; to daje oduševljenje i »potencira učinak«, kako iskustvo dokazuje; to »podaje priredbi posvetu bogoslužja, potiče na nutarnje sudjelovanje, pruža željenu promjenu, djeluje kao okrepa.« Nema sumnje, da takova inscenacija zaista lijepoga crkvenog koncerta iziskuje nebrojenih žrtvica i samoprijegora. »Dao Bog«, završuje pisac svoje izvode, »da se nadje još više dostojnih gojitelja i svećenika ove uzvišene umjetnosti, koji će čistih usana oduševljeno pridonijeti žrtvu, koja se Bogu svidja; neka muzika, crkvena muzika — i kraj najjednostavnijih prilika — bude više negoli »ein buntes Nebenbei, mehr als ein auch zu missendes Schellengeläut zum Ernste dieses Daseins.«

Ovom zgodom pada mi na pamet zgodna primjedba glazbenog referenta ZfM, 1932., str. 155, koja baš lijepo pristaje amo: »Otkada su uslijed ekonomske krize opustjele koncertne dvorane, utekla je muzika u crkve. Ove su crkvenomuzičke priredbe od vajkada vrlo dobro posjećivane.« Iza toga slijedi popis probranih crkv. koncerata.

Vj. Lončar.

Razne vijesti.

† **Josip pl. Vancaš-Požeški.** Dne 15. XII. 1932. umro je u Zagrebu gradjevni nadsavjetnik arh. Josip Vancaš. On je rodjen 22. III. 1859. u Šopronju. Osnovne i srednje škole svršio je u Zagrebu, a tehniku u Beču. Iza gradjevne prakse kod arhitekta Janka Grahora i Fellnera i Hellmera u Beču, učio je još kod glasovitog graditelja Fridricha Schmidta u Beču. Na njegovu preporuku pozvao ga je ministar pl. Kallay u Sarajevo, da projektira i preuzme upravu gradnje tamošnje katedrale (1884—1889.). Došavši ubrzo na glas kao vrstan graditelj, razvio je on na tom polju veliku djelatnost i sagradio do 70 crkvi, 13 samostana i sjemeništa, 9 škola, 5 velikih palača i preko 200 raznih drugih zgrada. I ako je bilo najviše tih gradjevina u Bosni, mnogo je Vancaš gradio i u Hrvatskoj, pače u Sloveniji.

Kao njegov brat Antun, koji je žalibože prerano umro, bio je i Josip Vancaš vrlo glazben. Glazbu učio je kod Fr. Kuhača. Već kao djak zamjenjivao je kod školskih misa orguljaša prof. Ivana Strnada i u roditeljskoj kući imao je svoj kvartet. Lako je shvaćao i vanredno pamtio. Znao je čitave opere gotovo na pamet. Njegovo glaz-

beno znanje dobro mu je poslužilo u Beču, gdje je sporazumno sa hrv. akademskim društvom »Velebitom« osnovao pjev. zbor od preko 30 pjevača. Taj se zbor odlikovao osobito 13. VII. 1879., kad su bečki Hrvati otpremali u domovinu smrtne ostanke pjesnika Preradovića. I u Sarajevu nije Vancaš mogao živjeti bez glazbe. Ondje je god. 1886. osnovao Klaudije Hascha prvo »Muško pjevačko društvo«, a Vancaš bio mu je prvim zborovodjom, što je ostao sve do god. 1908. Bio je bez sumnje za nj veliki užitak, kad je 14. IX. 1889. mogao s tim zborom izvesti svečanu misu prigodom posvete katedrale ,koju je on sagradio. I ako je bilo to društvo uopće po svojim članovima raznonarodno, ipak je Vancaš nastojao, da uvede u rasporedima paritet slavenskih skladbi. Društvo je u vrijeme rata djelovalo zajednički sa »Trebevićem«, s kojim se je napokon i stopilo.

Vancaš zanimao se za sve što je bilo lijepo i plemenito i uživao je sveopće simpatije. I naše glasilo je sa zanimanjem pratio. Bio je čitav čovjek, plemenit, pošten i vrijedan, koji si je sačuvao kod svakoga, koji ga je poznavao, svijetlu uspomenu. Pokoj mu vječni!

Josip Križaj, jedan od prvaka zagrebačke opere, proslavio je dne 15. XII. 1932. dvadeset i petu godišnjicu svog umjetničkog djelovanja. Prigodom te proslave, kod koje se izvodilo Straussov »Kavalir s ružom«, vidjelo se, koliko simpatija uživa taj odlični umjetnik medju zagrebačkim općinstvom. Te je simpatije veliki taj pjevač svojim svestranim radom doista i zaslužio.

Lujo Šafranek-Kavić naš saradnik i hrvatski kompozitor završio je nedavno pedesetu godinu svog radinog života. Njegovo najnovije veće djelo su »S a n j e«, narodna baletna pantomina u tri čina, koja će biti nadamo se još ove sezone izvedena u našem kazalištu. Vrijednom našem kulturnom radniku svesrdice čestitamo prigodom njegova jubileja.

Rudolf Taclik, skladatelj i naš mnogogodišnji saradnik, imenovan je završetkom prošle godine ravnateljem gradskog glazbenog zavoda u Karlovcu. Čestitamo!

Fra Bruno Adamčik, hercegovački franjevac, a naš saradnik, služio je dne 27. XII. prvu sv. misu u svom rodjenom mjestu Konjicu. Tom je zgodom izveo tamošnji zbor »Sv. Cecilije« pod ravnanjem veleč. o. B o ž e B u b a l a vrlo lijepo staroslavensku misu o. K a m i l a K o l b a. Vrijednomu mladomisniku želimo mnogo blagoslova u njegovom budućem radu.

Duhovni koncerat »Oratorijskog zbora sv. Marka« u dvorani Hrvatskog Glazbenog Zavoda u Zagrebu 18. XII. 1932. Program: Tommaso L. du Vittoria: »Missa quarti toni«; Josip Mantuani: »Kraljice nebesa«; Franjo Dugan: »Tebe Boga hvalimo«; Zaharija Zellner: Četiri kantilene za tijelovsku procesiju. — Hrvatske narod. božićne popijevke od Ml. Pozaića, Franje Vilhara, Vl. Stahuljaka, R. Matza i Fr. Dugana. Dirigent: Mladen Pozajić.

»Oratorijski zbor« sv. Marka radi neprekidno već 12 godina, kad je nastojanjem i potporom sadašnjega župnika kod sv. Marka Mons. dr. S. Rittiga (15. XII. 1920) osnovan. Zbor se posvetio u prvom redu liturgijskom pjevanju — te su njegovi česti nastupi kroz ovih 12 godina dosegli idealan i kuriozan broj 1000. — Jasno je, da se je za toliki broj nastupa zbor na svojim obligatnim probama marljivo pripravljao te je do sada naučio velik broj misa, moteta i drugih prigodnih kompozicija. Neka se spomenu samo znamenitiji tuđi i domaći autori kao: Rheinberger, Stehle, Vittoria, Bach, Bortnjanski, Foerster, Orlando Lasso, Palestrina te od naših: Dugan st. i ml., Kolander, Kozinović, Kolb i t. d. Svojim nesebičnim i zanosnim pjevanjem, zbor si je stekao simpatije i ugled — te je danas bez pretjerivanja naš najbolji crkveni zbor. Gornji koncerat — dokazao je svojom dotjeranom izvedbom veliku nutarnju disciplinu i solidnost zbora, od kojega poslije ovoga nastupa možemo očekivati još velike uspjehe.

Dne 18. XII. pr. god. pred punom dvoranom otmjene glazbene zagrebačke publike u Hrv. glazb. zavodu — nastupio je »Oratorijski zbor« iza višegodišnje pauze na koncertnom podiju. U prvom dijelu izvedena je cijela misa T. L. Vittorie »quarti toni«. T. L. Vittoria (140.—1613.) pada u zlatno doba klasične polifonije XVI. vijeka — te se može smatrati uz Palestrinu i Orlanda Lassa kao jedan od najvećih. Bio je pobožan svećenik, te su mu i kompozicije duboko osjećajne i religijozne. Treba se sjetiti, da se je u ono vrijeme polifonija bila podigla na vrhunac — koji, što se tiče ljudskog grla, nije kasnije sve do danas nikada premašen! Ta divna polifonija, čedo je gregorijanskog korala. Kao što je koralna melodija u posve slobodnom ritmu — tako su i u klasičnoj polifoniji pojedine melodije. Mi danas ne možemo ni zamisliti note bez oznake mjere (takta) bilo u $^2/_4$ — ili $^3/_4$— i tako smo se navikli, da nas ta monotonija i isotonija (najveći neprijatelj svake umjetnosti!) i ne smeta! U ono vrijeme nisu označivali mjere — kako to činimo danas — nego su pisali slijed nota bez mjere, a pjevač je pjevao i mjerio sam — pa se to i zvalo mensuralno musiciranje. Pjevanje »Oratorijskog zbora« natkrililo je svako očekivanje. Toliko bogatstvo melodija — gdje se pričinja da sva četiri glasa pjevaju isto — dakako svaki na svoj način, toliko ritmijskih zanimljivosti, jasno deklamiranje teksta, ističući sad gramatički, sad agogijski, sad muzički akcenat — sve zajedno međusobom logički povezano — teče poput bistrog gorskog izvora, sad brzo, sad polakše, sad gromorno. Čas se polifonija zamijeni sa homofonijom, ali i ta se mijenja $^3/_4$ i $^2/_4$ ili kombinovano i $^3/_4$ i $^2/_4$, da se malo zatim i opet razvije u raskoš najkomplikovanije kontrapunktike i u sve vrsti imitacija. Poput govornika, koji svoj predmet obrađuje nizajući dokaz za dokazom, obarajući prigovor za prigovorom, čas polako i tiho, čas žestoko i burno. Kao da je razgovor među četvoricom, gdje istu temu sva četiri svaki na svoj način izlažu i brane — dok na koncu ne pobijedi samo jedna istina t. j. Amen. Nezaboravna su mjesta »Et incarnatus est« gdje su one pauze kao momenti za meditaciju, divan je »Benedictus« za tri glasa u kojima onako divno vodi svaku dionicu!

Iza ovoga i ovakovoga prvoga dijela programa — jedva da je pristalo išto drugo. Međutim su kompozicije gore spomenute izvedene vanredno dobro. Predaleko bi me odvelo, da analiziram sve pojedinosti. Zellnerove kantilene stavljaju na muški zbor delikatne zahtjeve, kojima je zbor ovaj put frapirao slušaoce. Izjednačenost

glasova, elastično gibanje i deklamiranje, čistost u falsetu i t. d. — rijetko se ovako čuje. »Tebe Boga hvalimo« od Fr. Dugana pisan je u t. zv. čistom diatoničkom stilu na poznate motive koralnog »Te Deuma« — i na tekst Marka Marulića. Kompozicija je u glavnom homofona, ali se sluša kao da je polifona, što je učinak vanredno dobroga vođenja dionica.

I ostale božićne pjesmice od raznih gore spomenutih autora, bile su zanimljive i dotjerano izvedene — te ih je zahvalna publika nagrađivala redom srdačnim pljeskom.

Nema sumnje — najveća zasluga za ovaj uspjeh ide s jedne strane prof. Ml. Pozajića, koji je neobičnom marljivošću i solidnim studijem postigao ovako uzornu interpretaciju i koji je ujedno znao uliti zboru disciplinu i oduševljenje za ovako eminentni umjetnički i religijski cilj, a s druge strane ozbiljnost i kvaliteta moralna i glasovna pjevača i pjevačica — koji su sa svoje strane pokazali sposobnost i mogućnost krajnje poslušnosti — što jedno i drugo uvjetuje i jamči svaki uspjeh uopće. **Matija Ivšić.**

Veliki duhovni koncerat staroslovenskih crkvenih pjesama »Ćirilo-Metodova Kora« u zagrebačkoj katedrali održan 8. XII. 1932. Na rasporedu su bili zastupani: 1. Čajkovski: Vjeruju, 2. Lomahin: Iže Heruvimi br. 9., 3. Arhangelski: Milost mira (pretvorba) br. 8. 4. Bortnjanski: Skaži mi Gospodi, 5. Bortnjanski: Blažen muž, 6. Kedrov: Ot junosti moeja, 7. Paučenko: Vo carstviji tvojem, 8. Česnokov: Angel vopijaše, 9. Nikoljski: Svjete tihii.

»Ćirilo-Metodov kor« osnovan je ljetnih mjeseci 1931., kao čisto crkveni kor braće grkokatolika, za njihovu istočnu liturgiju na staroslovenskom jeziku. Artističko vodstvo povjereno je prof. Borisu Komarevskomu, apsolventu zagrebačke muzičke akademije i iskusnom muzičaru u istoč. duhov. glazbenoj literaturi. Zbor je mješovit, od nekih 45 pjevača i pjevačica, glasovno i intelektualno odličan, tek donekle kod soprana razmjerno malobrojan.

Crkvica sv. Ćirila i Metoda u gornjem gradu bila je od davnine poznata radi skladnog pjevanja kod svoje istočne liturgije, što su ga redovno izvađali pitomci grkokatoličkog sjemeništa. Mnogi su od naših poznatih glazbenika djelovali u raznim periodima kod braće grkokatolika. Istočni je obred sačuvao staru tradiciju, da se liturgija sv. mise obavlja uvijek svečano t. j. pjevanjem. Što se svagdanja liturgija obavlja i tiho, poput tihe mise rimokatoličkog obreda, stvar je posve nova.

Istočna liturgija ima i tu okolnost, da su misni formulari malobrojni, a molitve, koje se u njima redaju imaju tzv. litanijsku formu — t. j. svećenik zazivlje, a puk dodaje »Gospodi pomiluj« i t. d. Od svega toga najvažnija je činjenica za nas, da je jezik staroslovenski, koga bez velike muke svatko razumije! U predratnoj Rusiji cvali su crkveni korovi, bez kojih nije bila nijedna veća pravoslavna crkva, a duhovnom glazbom, kako svjedoči i gornji program, zanimali su se mnogi i svjetskog glasa ruski umjetnici. Zapadnoj je Evropi u glavnom nepoznato neiscrpivo glazbeno blago ruskih kompozitera osobito novijega vremena.

U ovaj čas, nas rimokatolike, zanima i veseli jedan detalj, a to je pravo liturgijsko pjevanje, koje je istočna crkva uvijek imala, pa ga dosljedno i danas imaju braća unijati, a kojega smo i mi rimokatolici u stara vremena imali, ali koje se u nekoliko zadnjih stoljeća sve više napuštalo. Da me se točno razumije reći ću primjer. Danas se u katoličkoj crkvi širi jaki pokret liturgijske reforme, koji se u prvom redu odnosi na crkveno pjevanje. Sv. Crkva nalaže, da se sv. liturgija obavlja svakim danom sve ljepše i dostojnije, da se u crkvu opet uvede stari gregorijanski koral sa svim propisnim tekstom tako u dijelovima ordinarija mise kao i proprium de tempore. Po propisu sv. Crkve ima se pjevati na Introit, Graduale, Offertorium i t. d. — onaj tekst, koji na određeni dan ili svetkovinu spada — i koji, kako znamo onaj dan moli i svećenik kod oltara. Međutim, kod nas se je to kroz duga stoljeća zanemarivalo. Mi smo se navikli na to, ali, pitam vas, kako bi izgledalo recimo, da kod istočne liturgije da mjesto »Vjeruju« zapjeva kor »Ja vjerujem, ja se ufam«!? Svatko vidi, da je to nesklad i ne bi bio liturgični pijev.

Po tom se liturgičnom pijevu puk neobično približi sv. liturgiji, koju intenzivno prati. To se vidi i ako je pjevanje djelomično, u našem Primorju, gdje sav narod primitivno pjeva stare svoje melodije, ali u razumljivom svom »šćavetu«. Još je možda aktivnije prisustvovanje puka kod istočne liturgije — makar pjeva određeni kor — a pogotovo kad bi pjevao puk svoje »prostopjetje«. Takav dojam čini barem na mene svaki put, kad pribivam toj lijepoj istočnoj liturgiji.

Ovo sam smatrao vrijedno, da spomenem, kad bilježim činjenicu, da postoji novo-osnovani »Ćirilo-Metodov kor«. Taj si je kor postavio visoki zadatak da slavu Božju uzveličaje sv. liturgijom, pjevajući one divne molitve u što ljepšoj odjeći polifonije. To je veliki dobitak vjere i kulture, čim se ponosimo. Imamo prvoklasni reprezentativni zbor braće unijata, sastavljen od intelektualaca, koji pronosi ideju liturgijske obnove i naporno nastoji za višim idealima.

Gornjeg dana (t. j. 8. XII.) održan je u katedrali pred par hiljada otmjene glazbene publike vanredno zanimljiv i uspio koncerat. Pojedine kompozicije izvedene su vrlo lijepo. Posebno ističem Vjeruju od Čajkovskoga, kao i zadnje četiri točke programa. Zbor je discipliniran, što izbija u lijepom deklamovanju teksta, u jasnoj ritmici, koja je pogdjekada zanimljiva i teška. Zbor je pokazao svoj život i u dinamici — kao i u tempu — dajući sve registre od onih u ppp... do ... fff — uvijek na solidnoj bazi basova — koji su grmjeli poput pravih pedala. Možda bi bilo bolje po gdjekoji fortissimo skratiti, a pianissimo eventualno razvući. U nekojim dijelovima trebao bi tempo biti znatno brži osobito na pr. u Bortnjanskoga kompozicijama fuge na riječi: »Oslabi mi i t. d.« — i »Vragi jego«.

Svakako, ovim nastupom odlični »Ćirilo-Metodov kor« nakon prve godine rada dokazuje vanrednu sposobnost svoga zborovođe, koji je umio u svoj zbor preliti toliko logike i topline iz svojih prvorazrednih duhovnih glazbotvorina, a dokazuje i ozbiljnost i razumijevanje svih pjevača i pjevačica kolektivno, koji su svojom nesebičnošću i marljivošću dotjerali do ovolikog rezultata. **Matija Ivšić.**

Cerkveni pevski zbor sv. Roka u Zagrebu priredio je dne 17. XII. 1932. u župskoj crkvi sv. Petra vrlo uspjeli koncert slovenskih božićnih

pjesama. I ako taj zbor postoji jedva godinu dana, ipak je dobro napredovao te se dostojno brine za slovensko crkveno pjevanje u kapelici sv. Roka, gdje imaju zagrebački Slovenci svoju službu Božju. Bila je zgodna zamisao upoznati zagrebačko općinstvo sa slovenskim božićnim pjesmama, koje se posvema razlikuju od hrvatskih te su sve umjetne. Zastupani su bili ovi skladatelji: Rihar, Vavken, Hladnik, Belar, Sattner, Premrl, Tomc i Vodopivec. Kao uvod u koncert dobro je poslužila stara adventska iz »Citharae octochordae« iz god. 1757. »Jager na lovu shraja« i stara božična »Oj dete je rojeno nam« u harmonizaciji A. Foerstera. Osobito se svidjele Sattnerove, Premrlove kompozicije te nježni Tomčev ženski zbor: »Jezušček na slamici«. Zbor se je vrlo dobro držao, pokazao je izjednačenost i dobru disciplinu. Kod koncerta su sudjelovali operna pjevačica Erika Druzović te operni pjevač Mario Šimenc. Kao solisti istakli se i društveni članovi Aug. Berlot, dr. J. Gašparac, dr. J. Mikuličić i I. Gorenšek, koji je ujedno ravnao zborom. Orguljao je Franjo Luževič. Koncert pobudio je mnogo zanimanja i priznanja.

Cecilijin zbor u Mostaru izvodio je na polnoćci Filkeovu misu u F-duru za mješ. zbor, orkestar i orgulje (Op. 122.).

Akademija, što su je na Bezgrješno začeće prir. dili bogoslovi u Djakovu, imala je ovaj raspored: 1. L. d. Viadana: Exultate justi — pjeva muški zbor. 2. Pozdrav — M. Kolarević, bogoslov. 3. Dr. P. Ivanišić: Ave Maria — Duet: Josip Blažeković i I. Ivanetić. 4. Lj. Matković: Stella maris — M. Morber. 5. Ch. Gounod: Faust (III. čin) — klavir N. Lux. 6. Đ. Marić: Ave, gratia plena. 7. L. de Rillé: Mučenici u koloseju — pjeva muški zbor. — Akademija je u svim točkama vrlo lijepo uspjela. Zborom je ravnao veleuč. g. dr. P. Ivanišić, profesor i prefekt.

»Crkveni pjevački zbor« u Dubrovniku izvodio je o božićnim blagim danima ove kompozicije: Na badnju večer: P. Griesbacher: Missa Stella maris (4 gl. mješ. zbor uz pratnju harmonija, gudačkog orkestra, flauta i rogova), na ofertorij: Fr. Lederer: Kod ste vidjeli, pastiri? a iza pričesti: St. Premrl: »Le spi«. Kod pontifikalne mise na Božić bio je isti raspored, no iza pričesti pjevala se pjesma: Vruticky: »Slatko dijete«. Kod pobožnosti na staru godinu izvodio je zbor: Chlondovski: »Tebe Boga hvalimo« i Vruticky: »Svetotajstvu«.

Na novu godinu: Griesbacher: »Puer natus est nobis«; Wendl: »Missa scholaris«, iza epistole koral: »Laetabundus exultet fidelis chorus«, na ofertorij: »Oj pastiri«, a iza pričesti: »Narodil nam se«.

Na Bogojavljenje pjevali su: V. Goller: »Missa in hon. s. Laurentii«, na ofertorij: Vruticky: »Slatko dijete«, a poslije pričesti: »Narodil nam se«.

Dirigirao je i opet savjetnik Antun Gjivanović, a pratio na harmoniju Mo. I. V. Vruticky.

Nove orgulje za župsku crkvu sv. Petra i Pavla u Osijeku bit će doskora dovršene. Orgulje gradi poznata tvrtka Hans Mauracher, koja ima i u Osijeku svoju podružnicu. S gradnjom započelo se u aprilu prošle godine. Orgulje će imati 62 registra, a imati će tri manuala. Svih svirala u orguljama biti će 4201. Ormar za orgulje biti će sačinjen iz najbolje slavonske hrastovine prema nacrtima ing. F. Müllera.

Hrv. Glazb. Zavod održao je dne 27. X. 1932. pod pretsjedanjem dr. Antuna Goglie svoju glavnu godišnju skupštinu. Tajnik dr. Artur Schneider izvijestio je o društvenom radu u minuloj sto i petoj društvenoj godini. Ravnateljstvo održalo je 12 sjednica, a osim toga održali su svoja vijećanja posebni njegovi odbori, onaj za utvrdjivanje umjetničkog radnog programa i onaj za edicije. Prošle je godine priredjeno 9 društvenih koncerata. Dne 3. XI. 1931. proslavilo je društvo u zajednici sa hrv. pjev. društvom »Kolo« stotu godišnjicu rodjenja Ivana pl. Zajca. Društveni orkestar sudjelovao je u četiri koncerta, a »Zagrebački kvartet« u tri koncerta. U III. društvenom koncertu (25. II. 1932.) sudjelovala je bugarska pianistica Ljiljana Dobri-Hristova, a u VI. koncertu braća Ljerko i Miroslav Spiller. U ovih 9 društvenih koncerata izvedena su u svemu 32 djela (17 komorno muzičkih od toga 11 gudačkih kvarteta, 11 orkestralnih, 3 vokalna, jedna kantata i jedan oratorij). Od tih djela bilo je 9 jugoslavenskih, 7 slavenskih, 11 njemačkih, po jedno francusko, španjolsko i talijansko. U ime tantijema i honorara isplaćeno je našim domaćim produktivnim i reproduktivnim umjetnicima preko 50.000 D. Djelovanje društvene poslovnice razvijalo se relativno dosta povoljno. Bile su u svem 62 priredbe i to 16 zabava, plesova i čajanki i 46 koncerata, predavanja, proslava i sličnog. Ukupni promet blagajne iznosio je 345.975 D prema 547.286 D u pretprošloj godini. Ravnateljstvo, provodeći zaključak glavne skupštine od god. 1927. zaključilo je nastaviti s izdavanjem muzičkih edicija. Odabrane edicije izaći će oko polovice novembra.

Kao uvijek dosada ravnateljstvo je i u minuloj godini davalo dvoranu bilo sasvim besplatno bilo uz znatno sniženu najamninu i pojedinim domaćim reproduktivnim umjetnicima i muzičkim, kulturnim i humanitarnim društvima. Svota, kojom je ravnateljstvo na ovaj način potpomoglo nastojanja umjetnika i udruženja iznosi otprilike 29.500 D.

Društvo je prošle godine brojilo 269 članova (27 počasnih, 209 prinosnika i 34 izvršujuća). Broj članova prinosnika uvećao se za 30, a izvršujućih za 5. Izvještaj tajnika primljen je s odobrenjem na znanje. Iza toga je blagajnik Tomislav Rupčić pročitao računski zaključak i razmjeru za god. 1931./1932. Još je primljen predlog proračuna za dojduću poslovnu godinu. U smislu društvenih pravila imalo se popuniti ravnateljstvo te su za članove ravnateljstva izabrani gg. dr. Viktor Boić, dr. Božidar Širola, dr. Miroslav Vranić i ing. Stanko Žepić, a za članove revizionalnog odbora: gg. Mirko Breyer, Viktor Mondecar i Zlatko Pukler.

Na drž. muzičkoj akademiji u Zagrebu unapredjeni su za učitelje(ice) 7. grupe: Olga Milčinović, Olga Vukelić, Marija Schön, Ivka Hanžeković, Antonija Geiger-Einhorn, Milan Graf i Vladislav Miranov, koji su bili do sada u 8. grupi.

Hrv. filharmonijsko društvo u Zagrebu održalo je dne 15. I. o. g. svoju glavnu skupštinu,

koju je otvorio pretsjednik dr. Marko Kostrenčić. Iza toga je tajnik Z. Turković podnesao o društvenom radu u minuloj godini ovaj izvještaj:

Hrv. filharmonijsko društvo osnovano je sa svrhom, da u prvom redu moralno i materijalno podupire »Zagrebačku filharmoniju«, koja u svojem programu ne donosi samo velika djela stranih, nego naročito i djela domaćih skladatelja, a koja bi djela kad ne bi postojala Zagrebačka Filharmonija ostala i neizvedena. Tom zadatku koje si je naše društvo stavilo u dužnost ostali smo vjerni unatoč pogoršavanju općih gospodarskih prilika i snižavanjem životnog standarda, pa je uslijed toga i sezona 1931-32, bila manje obilna brojem priredbi nego prošla sezona. Zato ipak možemo ustvrditi, da smo s ono malo materijalnih sredstava, koja su nam stajala na raspolaganje, postigli vanredno povoljne rezultate. U našem radu nismo žalili žrtava, samo da pružimo našoj publici nešto prvorazredna i odlična. Gdjekada nas je publika podupirala, a gdjekada nam se i iznevjerila. Zato nam svako mora priznati našu dobru volju i nastojanje, da glazbenim priredbama privučemo što veći broj naše publike. Ali eto, ta ista publika stoji u dobrom i najvećem dijelu pod utjecajem radia i tonfilmova i ta dva moderna faktora utječu znatno na opadanje interesa ne samo za naše priredbe, nego uopće za muzičke priredbe. Dok u Zagrebu neće biti izgradjena odgovarajuća koncertna dvorana, dotle će uvijek uskrisivati i pitanje, gdje da se održavaju filharmonijski koncerti.

Narodno kazalište sa svim svojim prednostima imade i nedostataka, pa s akustičkih razloga ne pretstavlja idealnu dvoranu za simfonijske koncerte, a napose ne za solističke. I tako smo se opet sa koncertima gdje nastupaju solisti povratili u dvoranu Hrv. glazbenog zavoda, koja je napose iz akustičkih razloga najzgodnija. U minuloj sezoni priredila je Zagrebačka filharmonija 6 koncertnih večeri i to: Prvi koncert dirigirao je direktor opere Krešimir Baranović, a kao solistica nastupila je violinistica Erica Kahr. Deficit je bio D. 4.643.—. Drugi koncert bilo je »Veče jugoslavenskih kompozitora« koji je koncert prenesen putem zagreb. Radio stanice u sklopu internacionalnih koncerata. Dirigirao je direktor opere Krešimir Baranović. Deficit D. 5.019.—. Treći koncert dirigirao je kapelnik zagrebačke opere Oskar Smodek, a kao solist nastupio je čelista Enrico Mainardi iz Milana. Deficit D. 13.546.—. Četvrti koncert dirigirao je direktor opere Krešimir Baranović, a kao solist nastupio je violinista Joseph Szigeti. Deficit D. 8.802.—. Peti koncert dirigirao je Rhene-Baton, direktor Filharmonijskog društva Pasdeloup iz Pariza. Deficit D. 6.089.—. Šesti koncert dirigirao je Lav Mirski direktor Filharmonije iz Osijeka, a sudjelovali su »Zagrebački Madrigaliste« s kojima je izvedeno »Četiri godišnje doba« od Haydn-a. Deficit D. 6.183.—. Ukupni deficit kod ovih 6 koncerata iznosio je D. 44.282.— ili poprečno po koncertu D. 7.380.— dok je poprečni deficit u sezoni 1930-1931. bio D. 13.425.—, u sezoni 1929-30. D. 6.875.—, a u sezoni 1928-29. D. 6.635.—. Uza svu požrtvovnost pojedinaca-izvadjača troškovi oko priredbe simfonijskih koncerata vanredno su veliki. Orkestar, strani dirigent ili solist, dvorana, notni materijal, reklame itd., sve to zajedno iznosi toliko, da te izdatke nije moguće podmiriti iz samih prihoda koncerata — pogotovo dok nemamo za današnja vremena odgovarajuću koncertnu dvoranu — pa svaki simfonijski koncerat bezuvjetno svršava sa deficitom. Taj deficit pokriva naše društvo iz svojih prihoda, kojemu je osnovni temelj članarina. Hrv. Filharmonijsko Društvo broji sada 6 (6) članova utemeljitelja, 36 (41) promicatelja i 383 (408) redovita člana. To bi bio u glavnom prikaz našeg rada u sezoni 1931-32. Slobodni smo da i ovog puta upravimo vrući poziv na naše članove i prijatelje na umjetničku i kulturnu svijest zagrebačke publike, da se u što većem broju interesira za društvene priredbe, da se začlani u naše društvo, da gradu Zagrebu sačuvamo jednu veliku kulturnu instituciju — Zagrebačku filharmoniju — a grad Zagreb će i nadalje uživati onu zasluženu reputaciju, da je kulturno središte Južnih Slavena. Hrvatsko Filharmonijsko Društvo hoće da bude jak čuvar te naše kulturne tekovine i uspon za sva napredna nastojanja u tom pravcu.

Konačno je u otsuću blagajnika g. arch. Carnelutti pročitao blagajnički izvještaj. Iza toga se prešlo na izbor nove uprave. Jednoglasno izabran je ponovno za pretsjednika dr. M. Kostrenčić, dok su odbornička mjesta — prema pravilima morala se birati polovica novog odbora — popunjena u glavnome s dosadanjim odbornicima.

Medju »eventualijama« vodila se ponajviše debata o projektiranoj turneji Zagrebačke filharmonije u Beč, kamo je ona pozvana, da u okviru »svečanog tjedna« izvodi djela naših kompozitora. G. prof. dr. Karlović prikazao je vrlo podesan plan, kako bi se organizirao posebni izletnički vlak za Beč, tako da bi sa Zagrebačkom filharmonijom mogla u Beč i naša publika, jer bi troškovi puta bili srazmjerno maleni. Nema sumnje, da će se taj projekt moći ostvariti, to više, što će sigurno i grad Zagreb i vlasti materijalno poduprijeti taj pothvat Filharmonije, koji bi bio naša najjača i najveća kulturna manifestacija u inostranstvu. Ta turneja eventualno će se proširiti na gradove: Prag, Bratislava, Brno, Budimpešta i Graz.

G. tajnik Turković zamolio je, da se povede živa akcija, kako bi se broj članova povisio. Članarina iznosi mjesečno samo 10 D, a prijave primaju se u trgovini muzikalija Rosskamp i u tajništvu. Jelačićev trg 20, tel. 6007.

Savez Radničkih pjevačkih, umjetničkih i glazbenih društava Jugoslavije Zagreb. Centralna uprava na svojoj prvoj sjednici, a prema ovlaštenju kongresa konstituirala se je ovako: pretsjednik: Štark Eugen, potpredsjednik: Fischer Maksimilijan, tajnik: Schlesinger Viktor, blagajnik Holetić Hinko, arhivar: Vranić Ante. Nadzorni odbor izabrao je pretsjednikom Berberović Gojka. Na toj sjednici doneseni su ovi zaključci: 1.) da se savezno sjedište smjesti u prostorijama R. P. D. »Jednakost« Zagreb, Ilica 55. II. kat; 2.) dopisi se imadu slati privremeno na adresu pretsjednika Primorska ulica 2. II. kat; 3.) da se što prije ishodi odobrenje za promjenu pravila, kako bi nova Centralna uprava mogla nesmetano odvijati svoj rad.

A. V.

Željezničarsko pjev. društvo »Sava« u Zagrebu priredilo je dne 17. XII. 1932. u dvorani Hrv. Glazb. Zavoda vrlo zanimljiv koncert. Do-

sta teški raspored bio je razdijeljen na tri dijela. U prvom čuli smo samo pučke popijevke (osim Stahuljakova zbora: »Zakaj me ne ćeš«) u obradbi J. Gotovca i St. Mokranjca, drugi dio bio je sastavljen od modernih skladbi, dok je treći sadržavao skladbe za zbor uz pratnju orkestra, a završio je efektnom simfonijskom slikom »More« od Iv. Zajca.

Koncert je vrlo uspio. Uvodni Stahuljakov zbor dobro je izveden izuzevši male distonacije u srednjem dijelu, koja je nastala sva je prilika zato, što prijelaz iz dura u istoimeni mol slijedi prebrzo. Gotovčeve »Hrv. narodne napitnice« lijepo su harmonizirane. Odavaju dobrog poznavaoca vokalnog zbora. Najefektnija bila je ona u e-molu »Nij na svetu«. Dobro je izveden i drugi rukovjet St. Mokranjca: »Osu se nebo«. Original pisan je za mješoviti zbor, a udesbu za muški zbor priredio je J. Gotovac.

Izvrsna je zamisao bila spojiti (u drugom dijelu koncerta) kompoziciju starijega datuma »Mir« od I. Muhvića, sa novijom »Kob«, jer je to činilo dojam jedne cjeline. Posljednja je osobito teška za baritone, a napisana je vrlo lijepo i ugodno se sluša. — Nageljni rdeči« od E. Adamića, vrlo je dobra kompozicija, a duh naše narodne glazbe potpuno je u njoj izražen. Kompozitor mnogo i vrlo vješto modulira i time postizava jake efekte. Na pjevače stavlja prilično velike zahtjeve. S ovom navedenom skladbom, započeo je moderni dio programa, kojeg je »Sava« i najbolje izvela.

Lhotkine »Sevdah lole« i »Perun«, bile su po »Savi« izvedene odlično. Te kompozicije, koje su napisane sa vanrednom muzičkom spremom, stavljaju na zbor i dirigenta velike zahtjeve. One obiluju kromatikom, teškom ritmikom i intonacijom, a mjestimice i polifonijom (Perun). Tempa se i mjere neprestance mijenjaju. Vrlo rafiniranim sredstvima postizava Lhotka jake efekte i tko je u stanju njegove skladbe izvesti, može se reći, da je apsolvirao sve. Savi se može za izvedbu tih Lhotkinih skladbi doista čestitati.

Ulomke iz oratorija »Žrtva Abrahamova« od Širole, »Sava« je isto dobro izvela, a gdjekoju manjkavost zbora, dobro je pokrio orkestar. Vidi se, da zboru nije domena crkvena muzika i da se zbor nije još potpuno uživio u stil Široline muzike, jer ista traži od pjevača stanovitu spremu. Bit će, da je tu imalo mnogo utjecaja i posebno Širolino pisanje oratorija, koje bazira na crkvenoj muzici, koju pak kompozitor umije veoma vješto primjeniti svijetskoj muzici. Taj oratorij, voljeli bi čuti u cjelosti, na koncertnom podiju, a u izvedbi zagrebačkog prvaka »Lisinskoga« sa zagrebačkom »Filharmonijom«.

Za solidnu izvedbu cijelog koncerta, ide svakako hvala zborovodji »Save« g. Vilku Petroviću, koji se je pokazao kao vrlo spreman i rutinirani dirigent, koli kod izvedbe a cappella, toliko i kod izvedbe točaka s orkestrom. On potpuno vlada sa zborom, te mu isti i na najmanji mig ruke smjesta reagira, kako on to samo hoće. Njegov ambiciozni i nesebični rad, bio je ovaj puta okrunjen potpunim uspjehom.

B. P.

Dubrovačka filharmonija priredila je dne 7. XII. 1932. svoj 73 simfonijski koncert u Bondinu kazalištu. Izvodila se ouvertura iz V. Vrutickoga nove komične opere »Kozlovički knez«, violinski (dr. J. Šlaus) koncert br. 5. A dur od J. V. Mozarta, Ravelov »Boleto« i Rossinijeva ouvertura iz opere »Semiramis«.

Uspjeh Mr. I. Vl. Vrutickog. Na simfoničkom koncertu u Karlovim Varima pod ravnanjem direktora Roberta Manzera izvedena je dne 17. I. o. g. uvertira Vrutickoga komične opere: »Kozlovački knez«. To je bila prva izvedba tog djela u Čehoslovačkoj.

Hrv. pjev. društvo »Kuhač« u Osijeku priredilo je dne 14. XII. 1932. povodom proslave svoje 70. godišnjice vokalni koncert u Royal-kinu.

Glazba pučke knjižnice i čitaonice u Samoboru priredila je dne 26. XII. 1932. u dvorani hotela »Lavica« pod ravnanjem g. Kolara koncert. Na programu su bile kompozicije raznih slavenskih autora.

Julije Kempf: Popis prve stotine javnih pučkih predavanja gradskoga prosvjetno-kulturnog odbora u Slav. Požegi 1925.—1932. — Gradski prosvjetno-kulturni odbor u Požegi može ponosno pogledati na svoj sedamgodišnji rad, jer je u to vrijeme upriličio 100 javnih predavanja. Bila su predavanja iz raznih struka, a bilo je pet predavanja i iz povijesti glazbe i to: »Iz povijesti muzike naročito slavenske« (Antun Chicchio), »Hrv. glazbotvorac Vilim Just« (Julije Kempf), »O Beethovenu« (Slavko Balog), Franjo Schubert (Sl. Balog), Mozart (Sl. Balog). Dok s priznanjem ističemo taj kulturni rad, želimo da, slavni odbor s tim zaslužnim kulturnim djelovanjem nastavi. Ukupni broj slušatelja na tim predavanjima bio je 8.867.

Svečanosti trodnevlja sv. Vlaha u Dubrovniku. Iz obilnog programa vadimo ove podatke o muzičkim priredbama. Dne 1. II. u večer bio je simfonički koncert »Dubrovačke filharmonije« s ovim rasporedom: 1) B. Smetana: Svečana predigra »Libuša«. 2) St. Moniuszko: »Zimska priča«, koncertna ouvertura. 3) J. S. Svendsen: Romance za violinski orkestar. Solista prof. E. Křenek. 4) Sibelius: »Valse triste«. 5) M. Ravel: Bolero. Dirigent Mo. J. Vruticky. Ukupni ensemble 50 osoba.

Dne 2. II. kod svečane večernje izvodilo se u stolnoj crkvi kompozicije Dentelle, Perosia, Tosia i himnus »Salutis aram Blasius« za mješ. zbor, gudački orkestar i harmonij od Mr. J. V. Vrutickoga (I. izvedba). Kod pontifikalne mise dne 3. II. pjevat će Tresch: »Ecce sacerdos magnus« i Griesbacherova: »Missa stella maris« (za mj. zbor, gudački orkestar i harmonij. U crkvi sv. Vlaha izvodit će muški zbor dne 3. II. Plumovu: »Missa Exsultet«, Ledererov motet: »Vlaho svoj oltar podiže«, a poslije podne ženski zbor Antonelli-eve: Litanije i Vrutickoga: Svetotajstvu.

*

† **Većeslav Rendla.** Dne 20. I. o. g. umro je u Beogradu V. Rendla, koji je od god. 1890., kad je došao u Beograd, zaslužno radio najprije kao član Mertlove kapele, kasnije kao vojni kapelnik i nastavnik muzičke škole društva »Stanković«, i beogradske muzičke škole. Rendla rodjen je dne 29. XI. 1868. u Štajerlachu, sada u Rumunskoj, od oca muzičara rodom Čeha. Kao vojni kapelnik

komponovao je Rendla mnoge marševe za vojnu muziku. God. 1911/12. osnovao je sa svojim drugovima »Komorno udruženje nastavnika srpske muzičke škole.«

Simfonički orkestar u Beogradu osnovan je na inicijativu dirigenta Mihajla Vukdragovića u muzičkom društvu »Stanković«. Cilj tog orkestra bit će da daje popularne simfoničke koncerte u pravilnim vremenskim razmacima nedjeljom prije podne. Prvi takav koncert bit će 22. I. o. g. u dvorani Kolarčeva narodnog univerziteta, a izvoditi će se Beethovenova djela: uvertura »Egmont«, klavirski koncert c mol (solista direktor Emil Hajek) i IV. simfonija B-dur.

Akademsko pjev. društvo »Obilić« u Beogradu pošlo je početkom godine 1933. na turneju po Vojvodini. Koncertiralo je u Subotici, Novom Sadu, Velikom Bečkereku, Velikoj Kikindi i u nekojim drugim većim mjestima.

Muzička škola u Beogradu priredila je dne 22. XII. 1932. sa svojim učenicima i učenicama zanimljiv koncert. U prvom dijelu izvodili su učenici kompozicije A. Vivaldia, Bacha, Händela, Mozarta i Haydna na raznim instrumentima, a drugi dio bio je posvećen korskim kompozicijama. Ženski zbor uz pratnju klavira izvodio je šest pučkih popijevki u obradbi Antuna Dobronića te 4 pjesme za ženski zbor Vasilija Mirka.

Pjevačko društvo »Vardar« u Skoplju proslavilo je dne 8. I. 1933. svoju dvadeset petu godišnjicu. Osnovano god. 1907. još za turske uprave, bilo je važan faktor u nacionalnoj borbi za opstanak i prosvjećivanje. Prigodom te proslave posvećen je i krasan novi društveni barjak, što ga je društvu poklonilo Njegovo Veličanstvo. Kod te prilike bio je odlikovan pretsjednik društva Ilija Ilinić i mnogi društveni članovi. Poslije podne održala je vardarska pjevačka župa »Mokranjac« u narodnom pozorištu svoju redovnu skupštinu.

*

Naredba o crkvenom pučkom pjevanju u ljubljanskoj biskupiji. Dne 31. XII. 1932. odredio je preuzv. g. ljubljanski biskup, da je počevši od 1. II. 1933. obvezatno crkveno pučko pjevanje:

1) kod večernica;
2) kod svibanjskih pobožnosti;
3) kod križnog puta;
4) kod raznih posebnih pobožnosti (trodnevnice, desetdnevnice, osmine);
5) kod sastanaka Marijinih kongregacija itd.
6) Zajednički neka se pjeva i »Hvala večnemu Bogu« s pripadajućim odgovorima.
7) Kod misa neka se uvede pučko pjevanje, kako će biti u pojedinim crkvama najshodnije. Gdje je samo jedna sv. misa, neka se za pučko pjevanje odrede pojedine nedjelje.

Pripominje se, da se na račun pučkog pjevanja ne smije zanemarivati umjetno zborovo pjevanje. Ordinarijat je izdao i tekstove za pjevanje: »Cerkvena ljudska pesmarica«. (str. 87. cijena 3 D). Ta pjesmarica sadržaje 100 najpoznatijih crkvenih pjesama i to: za blagoslov, misne, adventske, božićne, posne, uskrsne, duhovske, marijanske, u čast svecima, euharistične i pjesme za posebne prilike. Župnici moraju do I. V. 1933. izvijestiti ordinarijatu, kako uspijeva pučko pjevanje.

Glazbena Matica u Ljubljani je održala dne 23. I. o. g. svoju glavnu skupštinu pod pretsjedanjem društvenog pretsjednika dr. Ravnikara. S tom skupštinom je zaključena podjedno jubilarna godina, koja je postigla svoju kulminaciju sa priredbama i glazbenom izložbom o Duhovima prošle godine. Vrlo je zanimljiv bio izvještaj tajnika g. Mahkote o društvenom radu u minuloj godini, koji je bio vrlo raznovrstan. O Duhovima bilo je sedam koncertnih priredbi. Prigodom tog festivala unišlo je 85.292 D, dok je sveukupni trošak iznosio oko 140.000 D, koji je sav pokriven. Skladatelju Davorinu Jenku je u rodnom mjestu Cerkljama otkrivena spomenploča. Društvo je nakanilo ove godine postaviti slavnom skladatelju Jakovu Gallusu Petelinu spomenploču u Ribnici.

Na društvenoj školi obučavalo je 45 učevnih sila. Lijepo su napredovale i podružnice u Kranju i Novom Mjestu. Orkestralno društvo marljivo je radilo na priredbi simfoničkih koncerata. Društvena poslovnica je takodjer uspješno poslovala te omogućila, da se odličnim skladateljima postave poprsja pred društvenim domom. Ta poprsja izradio je kipar Dolinar. Matičina naklada kani ove godine izdati album slovenskih skladatelja, koji je izradio prof. Saša Šantel. Zaslužnom tom kulturnom zavodu želimo, da se i u buduće povoljno razvija u prvom redu na procvat slovenske glazbe.

Željezničarsko glazbeno društvo »Sloga« u Ljubljani priredilo je prije Božića slušateljstvu lijepo iznenadjenje, kad je dvaput izvelo J. S. Bacha veličanstveni božićni oratorij za sole, zbor i orkestar. Prva izvedba bila je dne 12. XII. u velikoj dvorani hotela »Union«, drugiput dne 18. XII. 1932. u župskoj crkvi sv. Petra, gdje su klavir i harmonij dobro zamijenile lijepe nove orgulje. Da društvo »Sloga« razvija takvu djelatnost je ponajviše zasluga društvenog dirigenta Herberta Svetela.

Iz Cecilijina društva.

† **Petar Griesbacher.** Kod zaključka lista saznajemo, da je nedavno preminuo umni i agilni njemački crkveni kompozitor Petar Griesbacher, kanonik i profesor na crkvenoj glazbenoj školi u Regensburgu. Njegove se kompozicije mnogo izvodile i u našim stranama. Počivao u miru!

»Obzor« o »Sv. Ceciliji«. Obzor je u svom 8. broju priopćio opet vrlo pohvalan referat o 6. broju »Sv. Cecilije« iz pera g. L. Š. K. Referat počinje: »Primili smo posljednji 6. dvobroj za prošlo dvadesetšesto godište ove naše najstarije glazbene revije, koja pomno prati sve pojave ne samo u našem crkvenom nego i u svjetovnom muzičkom životu te predstavlja pravu riznicu sabranih motiva i povjesnih podataka.« Iza toga se podrobno govori o pojedinim člancima tog broja.

»Jutarnji List« priopćio je u svom božićnom broju lijep prikaz o zadnjem broju »Sv. Cecilije«, što ga je napisao Cecilijanac.

Na knjigu dr. Antuna Goglie: Ivan pl. Zajc osvrnule se nadalje »Novosti« od 24. I. br. 24. Pisac (B. P.) medju ostalim spominje, da »moguće nikomu ne bi uspjelo da dade toliko vjernu i ispravnu sliku Zajčeva života i rada, kao baš dr. Goglia, koji je sam — kao dugogodišnji odbornik, a sada pretsjednik hrv. glazbenog zavoda — stajao u neposrednoj i čvrstoj vezi sa gotovo svim našim muzičarima starije generacije. Nakon Goglinih uspjelih radnja: Hrvatski glazbeni zavod i Komorna muzika u Zagrebu on je svoj rad oko sakupljanja statističkih i biografskih podataka na području muzičko-kulturne historije grada Zagreba povećao i ovom spomenicom, koja sadržava mnogo dragocjenog materijala. S druge opet strane Goglina knjiga navadja sijaset slabo i današnjoj generaciji nikako poznatih Zajčevih djela, donaša njihov sadržaj i kratku analizu, pa će dobro poslužiti mnogim aktivnim muzičarima i dirigentima kao putokaz, ako bi se odlučili za izvedbu kojeg Zajčevog djela.«

I u novoj beogradskoj muzičkoj reviji »Zvuk« izašao je (br. 4.) o toj knjizi prikaz B. D. Spomenuvši sadržaj knjige i način, kako je sastavljena, zaključuje pisac: »Knjiga g. Goglie sadrži mnogo podataka za onoga, koji bude pisao sintetičku studiju o Zajcu. I kao takva zaslužuje punu pažnju.«

Prigodom blagog dana sv. Cecilije darovali su nadalje za naše glasilo po 100 D.: preuzvišeni g. **dr. Dominik Premuš**, pomoć. biskup i generalni vikar te Mons **Ivan Šimatović**, kanonik u Zagrebu. Usrdna im hvala!

Za izradbu klišeja u članku o hidrauličkim orguljama poklonio nam je bl. g. **August Faulent** (nasljednik Heferera), graditelj orgulja u Zagrebu. svotu od 100 D. Za ovu pripomoć neka primi našu toplu hvalu!

Za naše glasilo primili smo ove prinose: Po 60 D. presvijetli g. arh. **Janko Holjac**, sveučilišni profesor u Zagrebu, veleuč. g. dr. **Vinko Žganec**, odvjetnik u Somboru, preč. g. **Janko Bočkaj**, nekan u Ludbregu, veleč. gg. župnici **Cvjetko Vugić** u Krapinskim Toplicama, **Antun Gold** u Remetincu, **Juraj Hanževački** u Završju, veleč. g. **Matej Srša** supsidijar u Zagrebu te slavni **Hrvatski glazb. zavod u Zagrebu**; po 40 D.: preč. g. **Ivan Mihelčić**, dekan u Zlataru i veleč. gg. župnici **Stjepan Šoštarčić** u Starim Čičama, **Vjekoslav Kloboućek** u Koprivničkim Bregima te **Josip Majsec** u Odri; po 30 D. veleč. gg. župnici: **Franjo Forko** u Granešini, **Ivan Kušević**, župnik u Vrbju i veleč. g. **Karla Mikerić**, protokolista nadb. pisarne u Zagrebu; po 25 D.: veleč. g. **Alojsije Venko**, župnik u Hrvatskoj Dubici, bl. g. **Božidar Antonić**, učitelj orguljaš u Samoboru, veleč. g. **B. A.** u B. te gosp. **Borivoj Maltarić**, djak u Varaždinu; po 20 D.: presvijetli g. Mons. **Stjepan pl. Hadrović**, gener. vikar u Sarajevu, presvijetla gg. sveučilišni profesori **dr. Gjuro Arnold** i **dr. Antun Sović**, veleuč. g. **Stjepan Djaković**, gimn. profesor u m. u Vinkovcima, velem. g. **Antun Gjivanović**, financ. savjetnik u m. u Dubrovniku, preč. g. **Stjepan Pavunić**, kanonik i župnik u Koprivnici, preč. gg. dekani: **Andrija Jakopanec** u Vinici, **Aurel Jambrečak** u Moravčama, **Ante Kolarić** u Vrbovcu, **Pavao Kranjčić** u Pregradi, veleč. gg. župnici: **Mate Polić** u Ogulinu, **Nikola Vukčević** u Šišincu, **dr. Franjo Rant** u Osekovu, **Leopold Rusan** u Remetama, **Ivan Mitrečić** u Vugrovcu, **Ivan Janeš** u Cerju, **Aleksa List** u Ivanskoj te veleč. g. **Ivan Lovreček**, nadarbenik prvostolne crkve u Zagrebu; po 15 D. veleč. g. **Ante Bubanić**, župnik u Kozarevcu; po 10 D.: presvijetli gosp. **Tomo Igrc**, protonotar apostolski u Sarajevu, preč. gg. dekani: **Franjo Matošić** u Čučerju, **Julije Nemec** u Kamenskom i **Stjepan Kućmanić** u Jamnici; veleč. gg. župnici: **Eduard Ovčarić** u Nikincima, **Stjepan Mihinić** u Petrijancu, **Josip Barberić** u Resniku, **Josip Selak** u Stražemanu, **Gustav Habunek** u Jakuševcu, **Stjepan Pećek** u Taborskom, **Andrija Fischer** u Sv. Jurju u Trnju, **Mijo Nejak** u Hrašćini te **Vladimir Boroša** u Loboru, veleč. g. **Franjo Leskovar**, prefekt nadbiskupskog konvikta u Slav. Požegi, veleč. g. **Vilim Pernjak**, prefekt nadb. gimnazije u Zagrebu, bl. g. **Stjepan Grašić**, orguljaš u Maloj Subotici te veleč. **franjevački kolegij** u Varaždinu te veleč. **župski ured** u Čakovcu. G. **Remija Poljaković** u Subotici poslao nam je 7 D, a veleč. g. **Stjepan Dianić**, župnik u Štefanju 5 D. Radujemo se, što su nam stari prijatelji unatoč teškoj krizi ostali vjerni sebi na diku, drugima na ugled, a nama na pomoć. Hvala im!

SV. CECILIJA« izlazi svaka dva mjeseca, a stoji na godinu 40 din., za škole i djake 25 din. Članci, dopisi i pretplata šalju se na Janka Barlè-a, ravnatelja nadbiskupske pisarne u Zagrebu, a glazbeni prilozi na ravnatelja Franju Dugana u Zagrebu (Palmotićeva ul. br. 17).

IZDAJE: »CECILIJINO DRUŠTVO« U ZAGREBU. — UREDNIK LISTA: JANKO BARLÈ, KANONIK U ZAGREBU, KAPTOL, BROJ 31. — UREDNIK GLAZBENOG PRILOGA: FRANJO DUGAN, PROF. MUZIČKE AKADEMIJE U ZAGREBU, PALMOTICEVA UL. 17A. — TISAK »NADBISKUPSKE TISKARE« U ZAGREBU. — ZA TISKARU ODGOVARA: STJEPAN MARINOVIC, KAMAUFOVA 14.

Nek je svašta...

† Willy Burmester i zagrebačkoj muzikalnoj publici dobro poznati umjetnik, umro je dne 16. I. o. g. u Hamburgu, kamo je stigao iz Münchena i gdje je imao koncertovati. Burmester rodjen je dne 16. III. 1869. u Hamburgu. Glazbu učio je kod svog oca, a kasnije kod J. Joachima. Već od god. 1886. počeo je priredjivati koncerte te je bio jedan od najvećih savremenih violinskih virtuoza. Istaknuo se i kao kompozitor manjih stvari za violinu i serenade u D-duru za gudački kvartet.

† **Josipina Premrov rodj. Vilhar.** Dne 17. XII. 1932. umrla je u Mariboru u dobi od 86 godina Josipina Premrov, kćerka pjesnika i skladatelja Miroslava Vilhara, a sestra našeg Franje Serafina. Rodjena je kao i on na Kalcu. Sahranjena je dne 19. XII. na mariborskom groblju. Pjev. društvo »Jadran« je njoj na spomen otpjevalo nadgrobnicu iza govora odvjetnika dr. Bergoča.

† **Vladimir Pachman,** poznati pianista, umro je dne 8. I. 1933. u Rimu u 85. godini svog života. Pachman bio je rodom Rus iz Odese.

Lechthaler Abend. »Schola Austriaea« priredila je dne 20. XII. 1932. u komorno koncertnoj dvorani u Beču (I. Singerstrasse 16) kompoziciono veče dra Josefa Lechthalera. Mješ. zbor à cappella izvodio je četiri zbora, nadalje bio je na programu Menuett sa varijacijama i rondo iz sonate za čelo (Kazimir Paszthory) i dvije kompozicije za pjevanje (Erika Rokyta) i gudački kvartet.

Dr. J. Lechthaler (rodjen god. 1891.), od predprošle je godine ravnatelj odjeljenja za crkvenu muziku na bečkoj akademiji, isključivo je crkveni muzičar. Njegov se rad temelji na uživljenim formama liturgije te prema najnovijim odredbama Sv. Stolice nastoji u jedinstvenom radu sa cjelokupnim zborom te škole, da se sa crkvenih korova ukloni orkestar te ostanu samo orgulje sa jednoglasnim pjevanjem te à cappella pjevanje. Popularne kompozicije prof. V. Gollera, koji radi u tom pravcu već više godina, dolaze u provinciji u zadnje vrijeme sve do jačeg izražaja. Na školi predaje dr. Lechthaler kompoziciju.

B. M.

Bečki dječački pjevački zbor nalazi se, kako smo već saopćili, već dulje vremena na turneji u Sjevernoj Americi. Do sada je prošao priredjujući koncerte jedan dio Kanade te se za božićne blagdane vratio u New York. Odavle polazi zbor u Kaliforniju, a koncem februara, poslije zaključnog koncerta u New-Yorku vraća se zbor opet u Evropu.

Hrv. pjev. društvo »Rodoljub« u Johnstown Pa priredilo je dne 26. XII. 1932. koncert sa predstavom. Tom zgodom izvelo je društvo pod ravnanjem zaslužnog dirigenta prof. Hansa Roemera Vj. Klaićev zbor: »Na Nehaju gradu«, »Radničku himnu« te baladu Fr. Vilhara »Matija Gubec« za mješ. zbor uz pratnju klavira.

Pripravni odbor za medjunarodno natjecanje u pjevanju i glazbi u Beču, koje će se održati od 26. V.—16. VII. 1933. ustanovio je uvjete za ovu priredbu. Ravnatelj bečke drž. opere Clemens Krauss kao predsjednik jurya pozvao je mnoge istaknute umjetnike, da sudjeljuju u juryu. Jugoslaviju zastupaju ravnatelj opere Krešimir Baranović i prof. Svetislav Stančić iz Zagreba i prof. Petar Krstić i Josip Slavenski iz Beograda.

Natjecaj. Naklada »Universal Edition« u Beču raspisuje natjecaj za ozbiljne kompozicije svake vrste, pri kojemu mogu učestvovati kompozitori sviju zemalja.

Ovaj će se natjecaj od sada raspisivati svake godine u spomen mnogo zaslužnog osnovatelja i direktora naklade Universal Edition, Emila Hertzke, te će se dodijeljene nagrade objavljivati 9. maja svake godine, t. j. na dan njegove smrti.

Emil Hertzka rodjen 1869., stupio je 1893. u nakladu Josef Weinberger u Beču. Snažnom potporom ove naklade osnovana je 1901. naklada Universal Edition, a godine 1907. preuzeo je Emil Hertzka vodstvo ovog novog poduzeća.

Universal Edition, koja se je do tada bavila izdavanjem klasika, dolaskom Emila Hertzkea započela je novu epohu moćnog poleta, izdavajući poglavito djela modernih kompozitora, od kojih su bili prvi: Gustav Mahler, Arnold Schönberg i Franz Schreker, ali istodobno i skoro sva djela Antona Brucknera. Narednih godina slijedili su Paul Graener, Ignaz Friedmann, Vitezlav Nóvak, J. B. Foerster, Alfredo Casella, Frederick Delius, Alexander Zemlinsky, Karol Szymanowski, Paul v. Klenau, Joseph Marx, Felix Weingartner, a zatim Leoš Janáček, Julius Bittner, Hans Gal i Egon Wellesz, ali su bila izdavana i početnička djela mladih i najmladjih t. zv. »modernih« kompozitora, kao što su Alban Berg, Anton Webern, Ernst Krenek, Felix Petyrek, Jaromir Weinberger, Karol Rathaus, Alois Haba, Kurt Weill, Wilhelm Grosz, Hanns Eisler, zatim Heinrich Kaminski, Walter Braunfels, Bela Bártok, Zoltan Kodály, Darius Milhaud, Francesco Malipiero, Max v. Schillings, a kasnije Erwin Schulhoff, Max Brand, J. M. Hauer, Heinz Tiessen, Max Butting i velika grupa ruskih kompozitora.

Kako se već iz ovih imena vidi, Emil Hertzka bio je kao direktor velike naklade Universal Edition glavni pokretač i unapredjivač »moderne« muzike, za koju je stekao neizmjernih zasluga. U duhu tog velikog čovjeka i mecene imade da djeluje ova institucija svakogodišnjeg natjecaja za djelo ozbiljne muzike, a prvi puta se raspisuje taj natjecaj sada uz ove uslove:

Predmet natjecaja su kompozicije svake vrste. Natjecati se mogu kompozitori sviju zemalja.

Uručeno djelo ne smije još biti izdano štampom, niti javno izvedeno, niti inače već nagradjeno. Djelo se mora uručiti anonimno do 15. februara 1933., na naslov Sekretariata Dr. Gustav Scheu, Rechtsanwalt Wien I. Opernring 3. Uručeno djelo mora biti označeno samo lozinkom, dok se ime i adresa autora dodaje u zatvorenoj kuverti s istom lozinkom.

Kod orkestralnih djela neka se šalju samo partiture, kod opera samo partitura i glasovirski izvadak; drugi notni materijal nije potreban.

Ne nagradjeni rukopisi stoje natjecateljima nakon proglašenja nagrade opet na raspolaganje. Djela se vraćaju nakon priposlanih troškova poštarine. Djela se uručuju na vlastitu pogibelj natjecatelja. Sa rukopisima postupati će se svom pažnjom, ali se načelno otklanja jamstvo, te se stoga natjecateljima preporučuje, da zadrže kopiju uručenog djela.

Proglašenje nagrade uslijedit će na dan smrti Emila Hertzke, t. j. 9. maja 1933. Ipak si jury pridržaje pravo, da produlji ovaj rok, ako se pokaže potrebnim.

Rezultat natjecaja objaviti će se u dnevnicima i stručnim časopisima.

Jury je u svojim zaključcima neovisna. Njezina odluka je definitivna, isključenjem svakog pravnog lijeka.

Za god. 1933. nagrada Emil Hertzka iznaša 2.000 austr. šilinga. Jury imade pravo, da ovu nagradu podijeli izmedju dvojice ili više natjecatelja.

Jury sačinjavaju: Alban Berg, Clemens Krauss, direktor Državne Opere, Ernst Krenek, Prof. Franz Schmidt, Erwin Stein, Dr. Anton Webern, Prof. Dr. Egon Wellesz.

Ako koji član iz kojeg god razloga iz jury-a ispadne, ova se upotpunjuje u sporazumu sa odborom zaklade Emil Hertzka kooptacijom.

Očekuje se živo sudjelovanje jugoslavenskih kompozitora kod ovog medjunarodnog natjecaja.

Pobliže upute daje Prof. Srećko Albini, Strossmayerov trg 1. Zagreb Tel. 84-21.

VII. pjevačka letonska svečanost u Rigi. Prošle godine se je održala u Rigi velika VII. pjevačka svečanost letonskog pjevačkog saveza u Rigi, koja je vanredno uspjela. Svečanost se je obdržavala od 20.—22. juna 1931. Za svečanost podignute su u amfiteatralnom obliku tribine za 50.000 gledaoca, koje su bile sve pune. Samo iz provincije je došlo oko 30.000 gledaoca i sudjelovatelja. Glavni grad Letonije Riga bila je te dane svečano iskićena. Grad je i zato svečanije izgledao, jer su pjevači i pjevačice došli većinom u narodnim kostimima, koji su se tamo još prilično sačuvali. Prvi dan dne 20. VI. priređena je prekrasna povorka sviju sudjelovatelja, većinom u narodnim te historičkim kostimima, što je bilo vrlo slikovito. Na čelu povorke išli su pjevači, koji su još sudjelovali na prvoj pjevačkoj proslavi god. 1873. sada već starci.

Svečanost je otvorio poslije podne u pjevačkom amfiteatru sam predsjednik letonske republike A. Kviesis, koji je u svom govoru naznačio vrijednost takovih pjevačkih sletova za cjelokupni razvoj letonskog naroda. Iza toga su nastupili pojedini korovi iz raznih gradova i provincija Letonske u svojim narodnim odijelima. Izvodile su se samo kompozicije letonskih muzičara. Pjevača i pjevačica bilo je sveukupno oko 12.000, koji su neke točke i zajednički otpjevali. Kao gosti nastupili su iz Litve zbor tamošnjeg saveza strijelaca te jedan mješoviti zbor iz Estlandije. Proslava se je svršila dne 22. VI. sa velikim monstre plesom, pod vedrim nebom, kod kojega su i neki odličniji zborovi sudjelovali sa vokalnim točkama. Pjevačima i pjevačicama bile su priređene osobite ovacije, te su se mnoge točke morale opetovati.

Pjesma je u Letoniji pravo narodno i kultuno blago, koje se tamo goji ujedno kao i neka narodna veza među svim slojevima pučanstva. Prva proslava je održana još za ruske ere godine 1873., sa 1000 pjevača, II. slet bio je g. 1880., sa 1600 pjevača u Rigi, III. slet bio je 1888. u Rigi sa 2600 pjevača, IV. u Jelgavi 1895. sa 5200 pjevača, V. god. 1910. u Rigi sa 2300 pjevača a VI. u Rigi sa 6500 pjevača i pjevačica (sa 158 zborova). Na VII. sletu bilo je 275 zborova sa 12.000 sudjelovatelja. U svemu je izvedeno 47 kompozicija od 21 autora. Priprava za slet započela je već god. 1929. kada se je koncem godine sastalo 150 zborovođa pjevačkih društava i župa te saveza na kongres, koji je točno ustanovio program, koji će se na VII. sletu izvoditi. Stvoren je i posebni umjetnički odbor u Rigi na čelu sa kompozitorom profesorom J. Vihtolsom, a u odboru su bili ponajbolji representanti pjevačkih društava iz Rige te provincije, muzičkih akademija, vojne muzike te umjetnika i književnika. Štampani program je već izašao početkom god. 1930. sa 45 odabranih pjesama te letonskom i litavskom narodnom himnom.

Zborovi su bili razdijeljeni u 5 župa i 35 sekcija, koji su zajedno vježbali pojedine pjesme. U ovim sekcijama su se svake subote počevši od 25. X. 1930. vježbale određene pjesme pod vodstvom prvog zborovođe dotične sekcije. Najbolji korovi i pjesme bile su napose nagrađene.

Na sletu se je propagirala i ideja narodnih nošnja te je izdano 10.000 primjeraka knjiga s opisom 12 najljepših narodnih kostima. Za vrijeme te proslave održane su i izložbe letonske kiparske i slikarske umjetnosti te napose i izložbe pučke industrije i to od najstarijih vremena. Na čelu obiju odjeljenja bili su prvi letonski stručnjaci i umjetnici. Sve priredbe održane su pod protektoratom predsjednika republike Kviesisa, a u počasnom predsjedništvu bili su predsjednik državnog savjeta, ministar prosvjete, načelnik Rige, mnogi narodni poslanici i drugi odličnici. Država je proslavu subvencionirala sa 100.000 rubalja.

Prigodom pjevačkog sleta izašao je veliki ilustrovani program sa popisom zborovođa i pjevača od 275 zbora, koji su kod proslave sudjelovali. U programu prikazani su svi glavni dirigenti sa životopisom i slikama a tako i svi glavniji kompositori. Na koncu je dodan opis grada i vodič Rigom. Pjesme, koje su pjevali na proslavi, izašle su u posebnoj knjizi sa notama i tekstom pod naslovom: Latvija Dziesmas Septitie sventki. Letonski jezik je nama skroz nepoznat, te su sve te brošuree za nas nerazumljive. Tek gdjegdje se nalazi kakova sličnost sa slavenskim jezikom. Letonska himna počinje: Dieus sventi Latviju, što će valjada značiti: Bože čuvaj Latviju! Žalibože da tom zgodom nije upravo ništa izašlo na kakovom drugom poznatom europejskom jeziku. Tekst programa glasi: Septito Dziesmu sventku vjestnesis ili Vjesnik VII. pjevačke svečanosti.

Svakako je karakteristično kako mala republika Latvija sa jedva dva milijuna stanovnika priređuje takove veličanstvene narodne svečanosti za očuvanje svoje narodne individualnosti i domaće kulture.

Dr. F. B.